Manual

ME EX

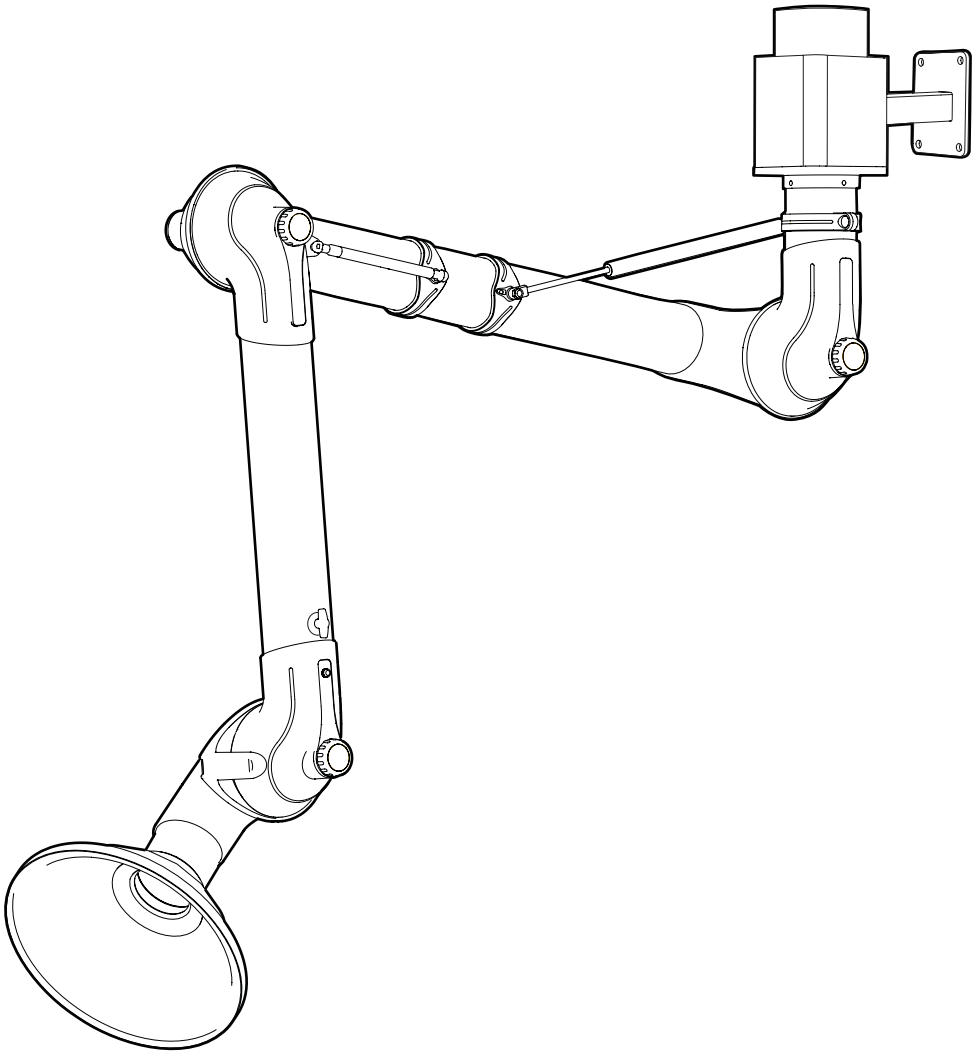

FUMEX

PURE ADVANTAGE

TABLA DE CONTENIDO

1 Introducción 3
1.1 Manual 3
1.2 Garantía 3
1.3 Fabricante 3

2 Seguridad 4
2.1 Aspectos generales 4
2.2 Niveles de advertencia (en el producto) 4
2.3 Señales de seguridad 4
2.4 Equipo de protección 4
2.5 Advertencias generales e información 4

3 Descripción del producto 5
3.1 Número de serie y nombre del producto 5
3.2 Pegatinas y señales de seguridad 5
3.3 Ámbito de uso 6
3.4 Diseño 6
3.5 Funcionamiento 6

4 Antes del uso 7
4.1 Transporte y almacenamiento 7
4.2 Montaje e instalación 7
4.2.1 Desembalaje 7
4.2.2 Instalación 7

5 Entrada en servicio 10
5.1 Puesta en marcha 10

6 Funcionamiento 10

7 Detección y resolución de problemas 11
7.1 Guía de detección y resolución de problemas 11

8 Mantenimiento 11
8.1 Limpieza 11
8.1.1 Limpieza en seco 11
8.1.2 Limpieza en mojado 11
8.2 Programa de mantenimiento 11
8.3 Ajuste de las articulaciones de fricción 12

9 Parada 12
9.1 Parada definitiva/desmontaje/desguace 12

10 Información técnica 12
10.1 Datos técnicos 12
10.2 Plano de dimensiones 13
10.2.1 MET/MEV 13
10.2.2 MEB 13
10.3 Esquema ampliado 14
10.3.1 ME EX 75 14
10.3.2 ME EX 100 15

11 Accesorios y piezas de recambio 16
11.1 Soportes 16
11.2 Campanas y dispositivos de aspiración 17
11.3 Otros accesorios 18

12 Notas 19

© FUMEX AB, 2021
Sujeto a cambios.

Prólogo

FUMEX opera en el sector de la tecnología ambiental y está especializado en extracción, ventiladores y filtros para todos los entornos de trabajo. La compañía se esfuerza por conseguir un ambiente de trabajo libre de contaminantes suspendidos en el aire.

Nuestros productos se fabrican utilizando métodos modernos y se someten a un amplio control de calidad. Los productos cumplen los requisitos de seguridad y medio ambiente aplicables.

Si tiene alguna pregunta sobre FUMEX o nuestros productos, póngase en contacto con su distribuidor o con el departamento de ventas de FUMEX.

---

1 Introducción

1.1 Manual

Para garantizar sus conocimientos sobre el producto, debe leer este manual antes de usarlo.

La información contenida en este manual está destinada a facilitar la instalación, operación, mantenimiento, detección y resolución de problemas y reparación del producto. El manual también debe proporcionar al usuario conocimientos técnicos e instrucciones básicas de seguridad para minimizar los riesgos relativos al trabajo en y alrededor del producto, así como aumentar la vida útil del mismo.

El manual debe considerarse como parte del producto y debe estar siempre disponible junto con el producto.

En el manual, hacemos referencia a los siguientes símbolos:

Indicaciones de seguridad relativas a personas o a producto que siempre se deben seguir. Se presentan aquí peligros para la vida o riesgos de lesiones personales o en los bienes.

Recomendaciones que le proporcionan información importante para disponer de un producto con un funcionamiento óptimo.

1.2 Garantía

Para que la garantía siga siendo válida, no está permitido realizar ninguna modificación ni alteración del producto durante el período de garantía sin contar de antemano con la aprobación de FUMEX. Esto resulta de aplicación también para las piezas de recambio que se utilicen que no se ajusten a las especificaciones del fabricante.

Los daños que se hayan producido como resultado del uso no previsto del producto, tienen como resultado:

- que la garantía deje de ser válida
- que la Declaración de conformidad de la CE (CE) deje de tener validez.

El período de garantía es de un año a partir de la fecha de compra y cubre el producto y las piezas que lo componen. Todos los defectos de fabricación están incluidos en la garantía. FUMEX reemplaza las piezas defectuosas de conformidad con la NL 17.

FUMEX no asume ninguna responsabilidad por daños consecuentes, costes o pérdida de ingresos que se produzcan con motivo de o en relación con los casos de la garantía.

El comprador es el responsable de seleccionar el producto adecuado para el uso previsto. Cualquier modificación del producto de FUMEX o del uso previsto del producto invalidará la garantía.

1.3 Fabricante

FUMEX AB
Telf.: +46 910-361 80
Correo electrónico: info@fumex.se

Verkstadsvägen 2
931 61 Skellefteå
Suecia

2 Seguridad

2.1 Aspectos generales

Es seguro usar el producto, que está diseñado para minimizar los riesgos potenciales. A pesar de ello, el uso puede suponer un peligro para el usuario, o hacer que el producto se vea afectado si se hace un uso indebido de él o si se usa para un uso que no sea el previsto. Por lo tanto, el usuario deberá estar informado y formado en la manipulación de los detalles de seguridad del producto.

2.2 Niveles de advertencia (en el producto)

Las señales de seguridad de los productos de Fumex utilizan códigos de color y palabras de advertencia según la norma ISO 3864-2.

⚠ PELIGRO — **Rojo (PELIGRO)**: Se utiliza para indicar la aparición de una situación peligrosa inminente que, si no se evita, desembocará en la muerte o lesiones graves.

⚠ ADVERTENCIA — **Naranja (ADVERTENCIA)**: Se utiliza para indicar la aparición de una posible situación peligrosa inminente que, si no se evita, podría desembocar en la muerte o lesiones graves.

⚠ ATENCIÓN — **Amarillo (ATENCIÓN)**: Se utiliza para indicar la aparición de una posible situación peligrosa inminente que, si no se evita, podría desembocar en lesiones moderadas o leves.

2.3 Señales de seguridad

Consulte **3.2 Pegatinas y señales de seguridad.**

2.4 Equipo de protección

Dado que el extractor puntual tiene conexión a tierra, puede producirse una descarga electrostática al tocarlo.

Las personas se pueden cargar eléctricamente, directamente (fricción en la ropa y el calzado) o por inducción (proximidad a objetos muy cargados). Se pueden generar cargas cuando una persona camina por suelos con alta resistencia. Por lo general, esto se puede prevenir con la ayuda de revestimientos para suelos que tengan una resistencia a tierra inferior a 100 MΩ, así como con el uso de calzado disipador.

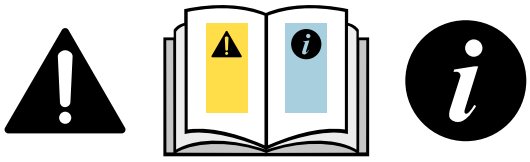

2.5 Advertencias generales e información

El producto no debe modificarse.

El producto solo se debe utilizar en un estado técnico perfecto y de acuerdo con el apartado **3.3 Ámbito de uso**. Las averías que puedan empeorar la seguridad se deben eliminar enseguida.

Las partes móviles del producto siempre implican un riesgo (por ejemplo, puntos de enganche, sujeción o acometida).

El producto no está diseñado para la evacuación de polvo no conductor con MIE* inferior a 4 mJ (*MIE = Energía mínima de ignición).

El producto no debe utilizarse en entornos donde existan sustancias que actúen sobre o reaccionen con los materiales que lo componen, consulte **10.1 Datos técnicos**.

El cable de tierra debe conectarse al punto de conexión a tierra correspondiente.

La resistencia del cable de tierra no debe superar los 10 Ω.

Puede haber bordes afilados. Tenga cuidado al montar.

Durante la realización de tareas de mantenimiento en las que se produzca un contacto con el polvo, se debe utilizar equipo de protección individual como gafas, protección respiratoria y guantes.

El producto solo lo debe utilizar personal con buenos conocimientos del producto y su ámbito de uso.

Tenga en cuenta que el propietario de las instalaciones es el responsable de la clasificación y zonificación del lugar de trabajo.

La eliminación de residuos se deberá realizar de conformidad con la legislación nacional aplicable.

3 Descripción del producto

3.1 Número de serie y nombre del producto

Consulte la placa de identificación del producto.

3.2 Pegatinas y señales de seguridad

Las señales de seguridad ausentes o ilegibles deben sustituirse antes de utilizar el producto.

Según la **Fig. 1.**

1. Placa de identificación

2. Señal de seguridad

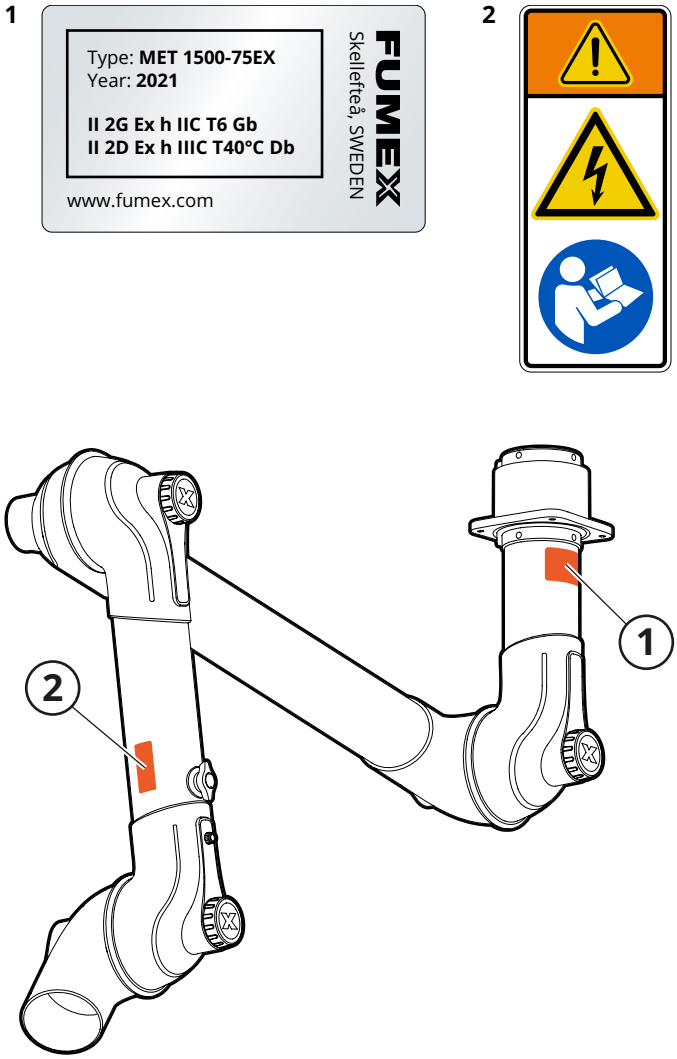

Fig. 1

3.3 Ámbito de uso

El producto no contiene una fuente de ignición inherente y, por lo tanto, no puede clasificarse bajo la Directiva ATEX 2014/34 /UE.

El extractor puntual ME EX está diseñado para un uso seguro al evacuar gas y polvo en entornos explosivos.

El producto cumple los requisitos de la Directiva ATEX para equipos de categoría 2 para gas y polvo, y es apto para su uso en las zonas 1 y 21, así como en las 2 y 22.

3.4 Diseño

Consulte la **Fig. 2**.

1. Campana*
2. Junta
3. Regulador
4. Tubo B
5. Manivela de ajuste
6. Tubo A
7. Muelle de gas**
8. Articulación giratoria
9. Soporte*
10. Cable de conexión a tierra
11. Tornillo de conexión a tierra
12. Tubos de fijación
13. Placa de conexión a tierra***
14. Punto de medición de la conexión a tierra***

** Accesorios*
*** Se aplica a determinados modelos.*
**** Solo para MEB*

3.5 Funcionamiento

El extractor puntual ME EX es un brazo de extracción para capturar y evacuar gas y aire cargado de polvo en entornos explosivos.

La articulación giratoria del extractor puntual (8) es giratoria 360° y se monta en un soporte de mesa, pared o techo (9). Los brazos están equipados con un muelle de torsión (internamente en la junta) o muelles de gas (7) que equilibran el peso del brazo. La fricción de las juntas (2) se puede cambiar con una manivela de ajuste (5) en cada junta. El flujo de aire se puede apagar o ajustar con un regulador escalonado (3). Cada soporte se entrega con un cable de conexión a tierra (10) que está conectado a la toma de tierra de las instalaciones.

Para campanas y soportes, capítulo **11 Accesorios y piezas de recambio**.

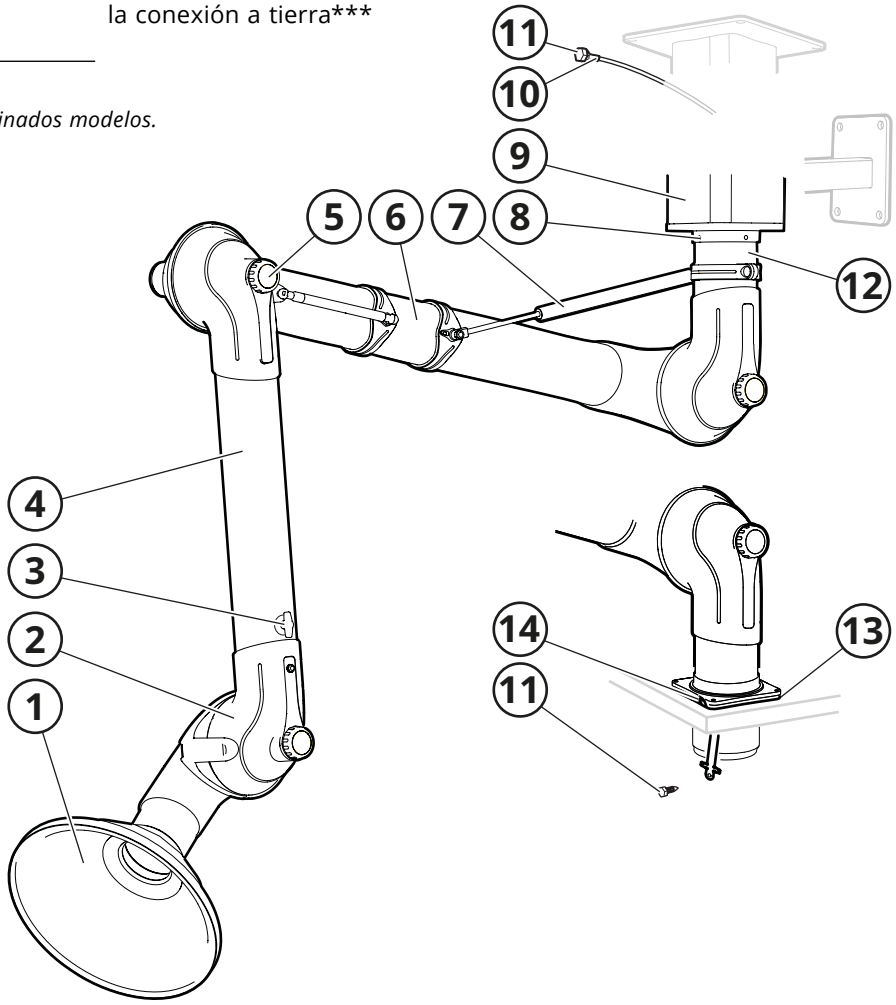

Fig. 2

4 Antes del uso

4.1 Transporte y almacenamiento

Proteja el producto y sus partes de la lluvia, la nieve, atmósferas agresivas y cualquier otro aspecto que ejerza un efecto perjudicial.

4.2 Montaje e instalación

Durante los trabajos de montaje, siempre deben seguirse la normativa y los reglamentos nacionales.

4.2.1 Desembalaje

1. Desembale el producto.
2. Compruebe si presenta daños o hay piezas que falten. Si es el caso, póngase en contacto directamente con el transportista y con el representante local de Fumex.
3. Deseche el material de embalaje de acuerdo con las disposiciones locales de reciclaje.

4.2.2 Instalación

El extractor puntual se entrega parcialmente montado. Monte e instale el extractor puntual siguiendo el procedimiento que se ilustra de la **Fig. 3** a la **Fig. 11**.

MTI

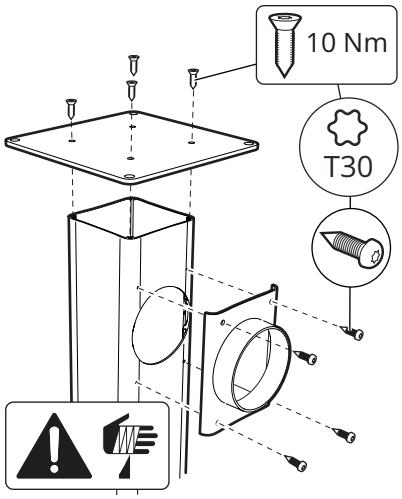

Fig. 3

MVK

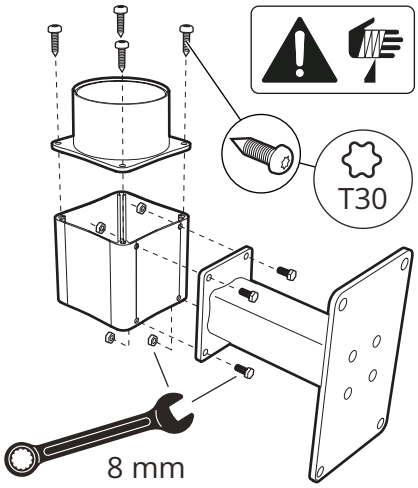

Fig. 4

MTF

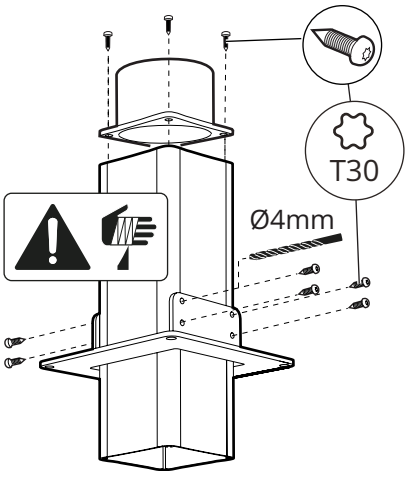

Fig. 5

MEB (A)

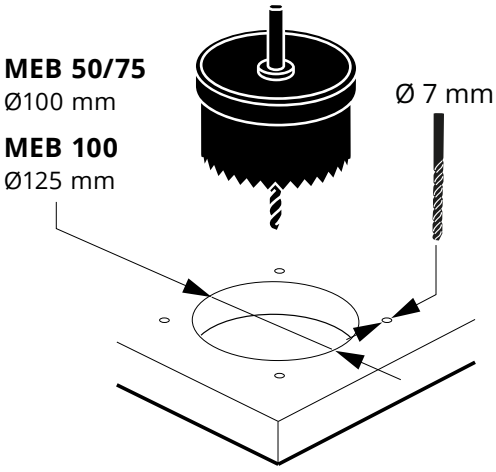

Fig. 6

(B)

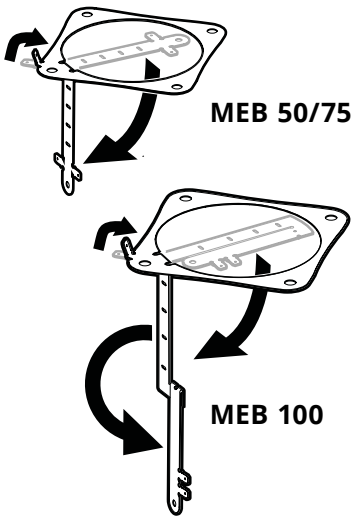

(C)

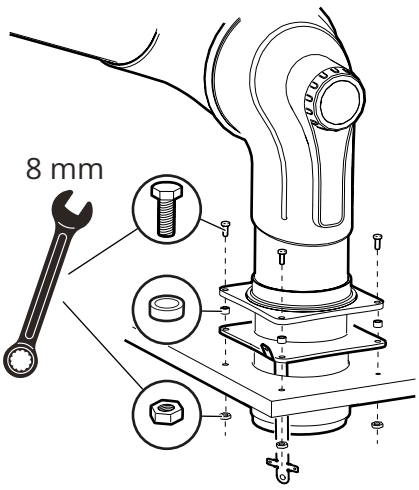

MET

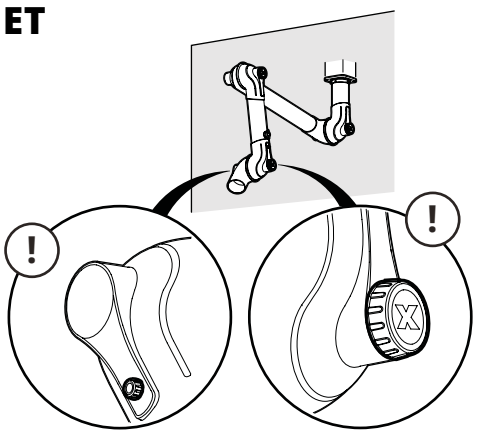

ME 100 EX

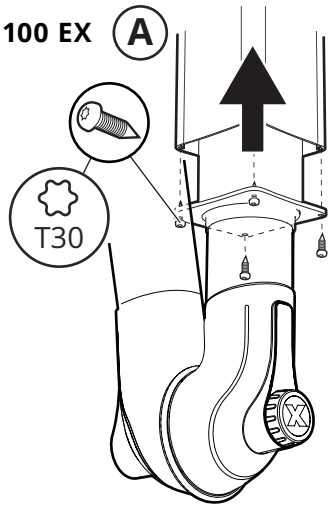

ME 75 EX

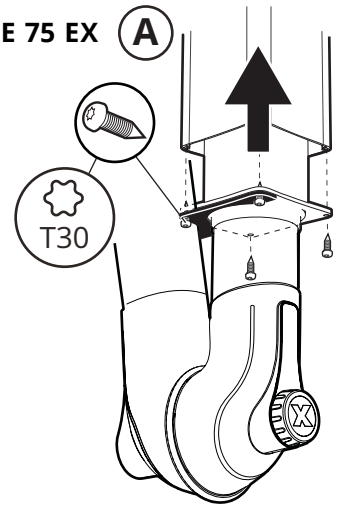

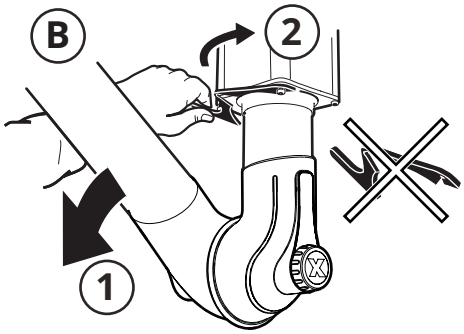

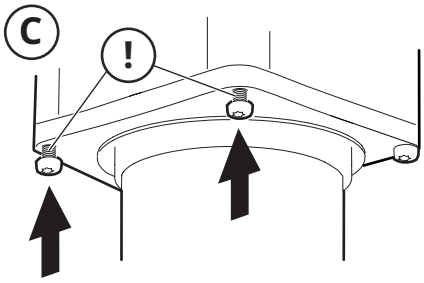

Fig. 7

MET

METS 1500-75 EX
METS 2000-75 EX
MET 1650-100 EX
MET 1900-100 EX
MET 2100-100 EX
MET 2650-100 EX

MEB

MEB 1650-100
MEB 1900-100

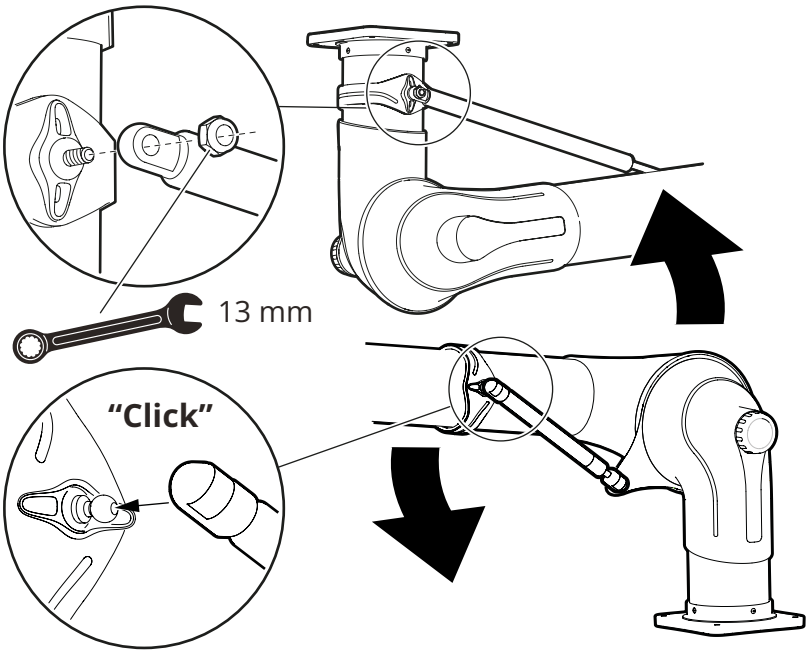

Fig. 8

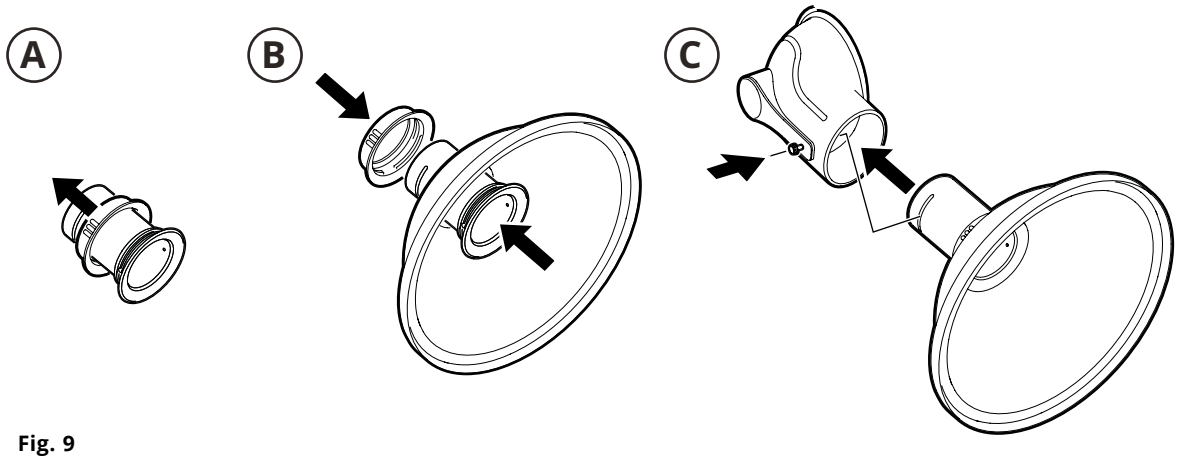

Fig. 9

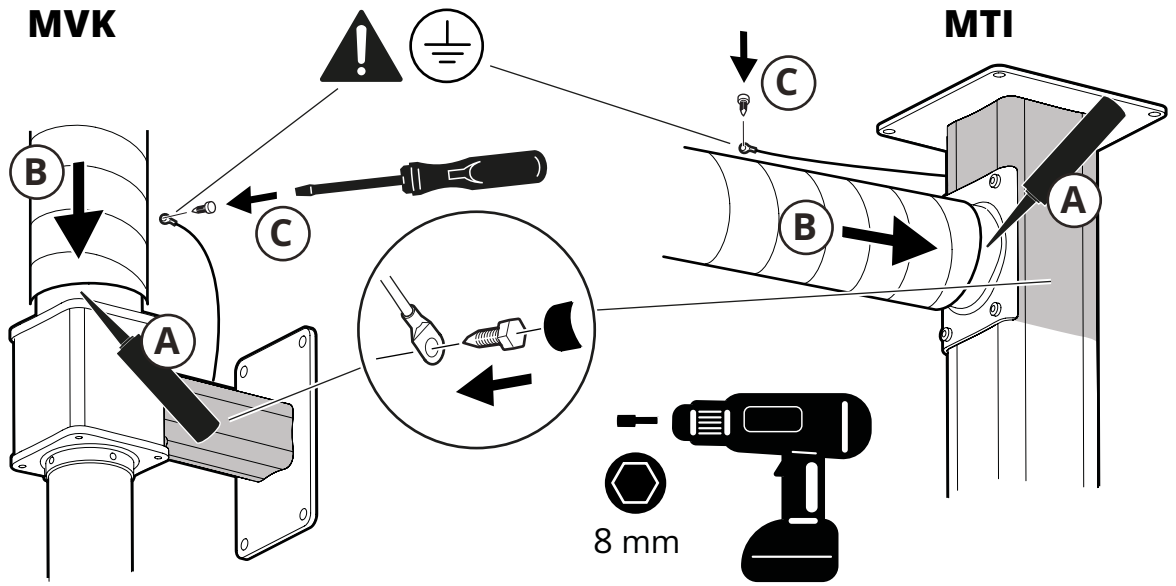

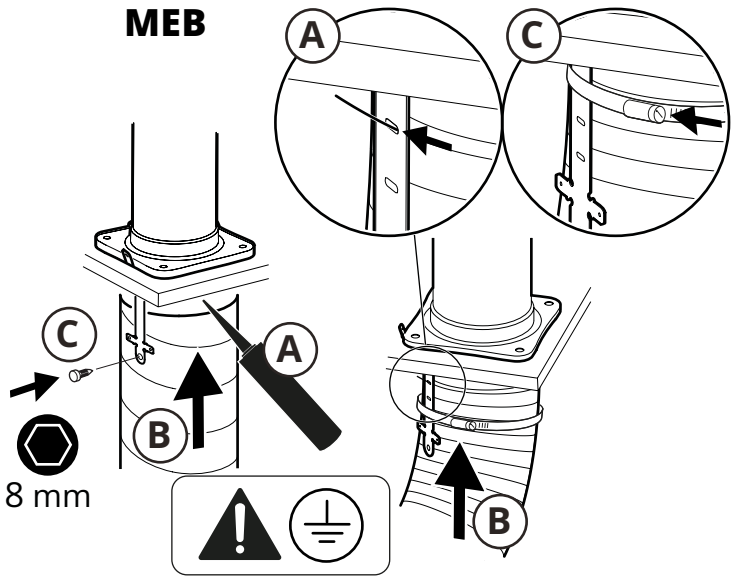

Fig. 10

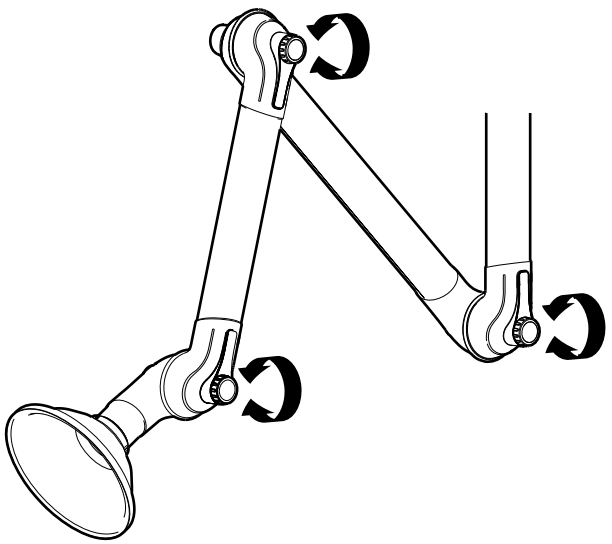

Fig. 11

5 Entrada en servicio

5.1 Puesta en marcha

1. Compruebe que todas las juntas estén apretadas para tener una fricción correcta.
2. Compruebe que no se introduzcan objetos extraños en los canales de aspiración. Retire directamente cualquier posible objeto que haya.
3. Compruebe la resistencia del extractor puntual con un ohmímetro calibrado, consulte la **Fig. 12**. La resistencia entre los puntos de medición debe estar por debajo de 1 MΩ.
4. Compruebe la resistencia de la conexión a tierra con un ohmímetro calibrado, consulte la **Fig. 13**. La resistencia entre los puntos de medición (placa de masa/producto) debe estar por debajo de 1 MΩ.

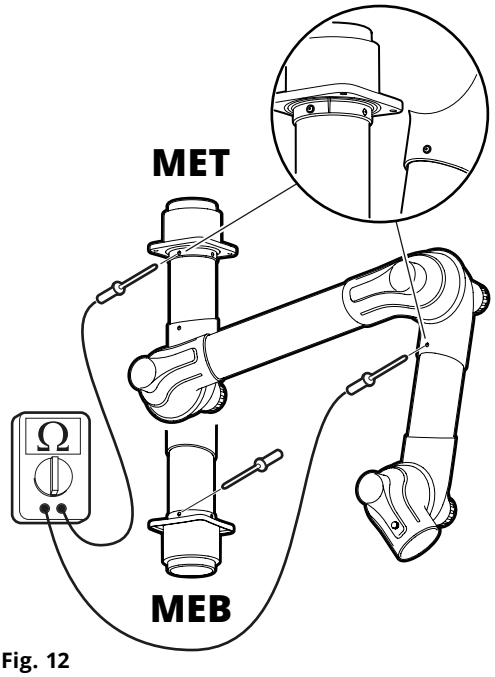

Fig. 12

6 Funcionamiento

Asegúrese de que no entren en contacto con el equipo objetos o personas que puedan tener una carga electrostática.

Al evacuar distintos tipos de polvo en combinación, primero asegúrese de que la mezcla como tal no sea en sí misma un peligro de ignición, como, por ejemplo, polvo de la molienda de hierro en combinación con polvo de aluminio.

Evite cargar polvo no conductor.

Evite el polvo higroscópico o el polvo que pueda adherirse.

Se debe tener precaución con las mezclas híbridas de gas y polvo, ya que pueden ser más inflamables de lo que muestran las fichas de datos de seguridad del gas y del polvo correspondientes.

El extractor puntual se puede colocar de forma sencilla a mano dentro del área de trabajo. Para una recogida óptima, el dispositivo de aspiración debe colocarse lo más cerca posible de la fuente de contaminación, lo que puede mejorarse aún más si el dispositivo de aspiración está colocado sobre una superficie (el llamado «efecto Coanda»).

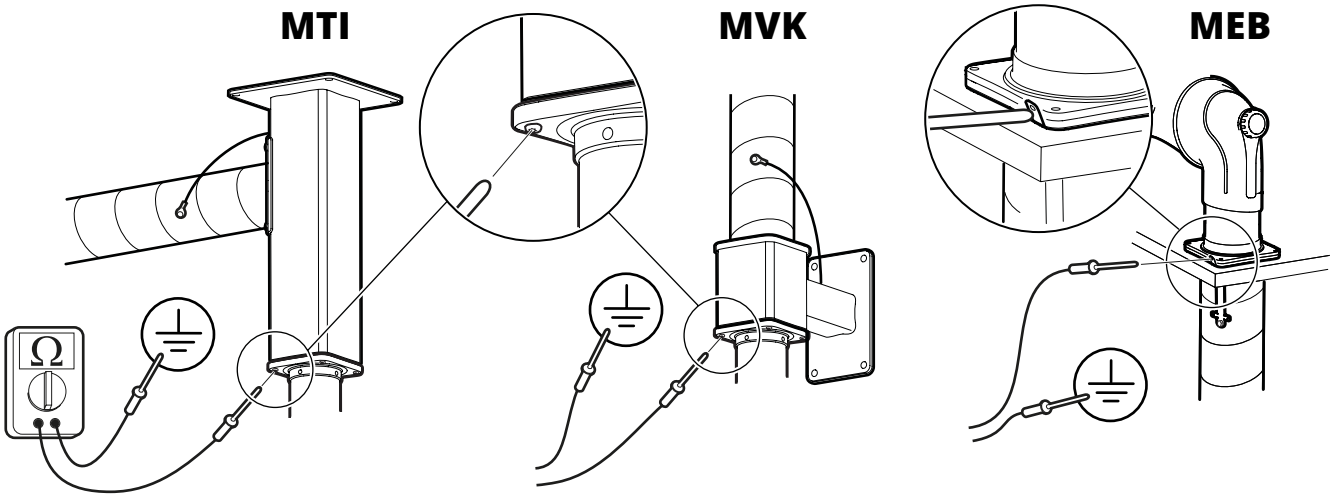

Fig. 13

7 Detección y resolución de problemas

7.1 Guía de detección y resolución de problemas

La Guía de detección y resolución de problemas proporciona información para ayudarle a identificar errores fáciles de corregir. Antes de ponerse en contacto con FUMEX, eche un vistazo siempre al esquema de detección y resolución de problemas.

GUÍA DE DETECCIÓN Y RESOLUCIÓN DE PROBLEMAS		
Síntoma	**Causa posible**	**Acción recomendada**
1. Resulta difícil colocar el extractor local en la posición deseada.	Las juntas de fricción están apretadas incorrectamente.	Ajuste la resistencia.
	Las juntas de fricción están desgastadas.	Sustituya los anillos de fricción, póngase en contacto con el distribuidor.

8 Mantenimiento

Nos gustaría recordarle que solo se deben utilizar piezas de repuesto originales.

Asegúrese de que todas las partes móviles estén aseguradas para evitar movimientos accidentales.

8.1 Limpieza

Sopese el riesgo de descarga electrostática de una persona o herramienta de limpieza cuando haya depósitos de polvo.

La limpieza debe realizarse en momentos en los que el entorno no sea explosivo. Cuando se produce polvo con una MIE por debajo de 30 mJ, el personal debe usar ropa y calzado disipadores.

El producto debe limpiarse con paños limpios humedecidos con detergentes neutros, para evitar daños.

8.1.1 Limpieza en seco

Aspire y seque el producto por fuera y por dentro.

8.1.2 Limpieza en mojado

Compruebe que el agente limpiador sea neutro y no actúe sobre ninguno de los materiales que componen el producto; consulte las especificaciones del material en el apartado **10.1 Datos técnicos**.

Deje secar el equipo antes de volver a utilizarlo.

8.2 Programa de mantenimiento

En función de las condiciones cambiantes de funcionamiento entre distintos sistemas, las frecuencias de mantenimiento recomendadas pueden variar. Por lo tanto, el usuario debe definir su propia frecuencia de mantenimiento.

La lista de verificación de mantenimiento está pensada para un uso normal de la producto. Las frecuencias recomendadas son aproximadas y hacen referencia al tiempo después de la primera vez que se haya puesto en marcha.

FUMEX recomienda el siguiente programa de mantenimiento:

PROGRAMA DE MANTENIMIENTO				
Frecuencia	**Punto**	**Elemento de inspección**	**Instrucciones de mantenimiento**	**Fecha**
Cuando sea preciso	**1.1**	Extractor puntual	Límpielo externamente. Consulte la sección **8.1 Limpieza**	
	1.2		Ajuste las articulaciones de fricción en función de la resistencia deseada.	
Trimestral	**4.1**	Toma de tierra	Compruebe el cable de conexión a tierra externamente para ver si presenta daños visibles. Cámbiela cuando sea preciso.	
Semestral	**5.1**	Toma de tierra	Compruebe la resistencia de la toma de tierra con un ohmímetro según lo indicado en el punto 4 del apartado **5.1 Puesta en marcha**. Cámbiela cuando sea preciso.	
	5.2	Extractor puntual	Compruebe que las fijaciones del extractor puntual y su conexión son correctas. Subsánelo de ser preciso.	

8.3 Ajuste de las articulaciones de fricción

Ajuste las articulaciones de fricción tal y como se muestra en las **Fig. 11.**

9 Parada

9.1 Parada definitiva/ desmontaje/desguace

La parada definitiva y el desmontaje del producto solo los debe llevar a cabo personal cualificado con equipo de protección individual. La manipulación y eliminación adecuadas de los distintos materiales debe cumplir los requisitos jurídicos aplicables.

Si le surge alguna pregunta sobre cada tipo de residuo, póngase en contacto con FUMEX.

10 Información técnica

10.1 Datos técnicos

Aspectos generales

Medidas: ..... Consulte el apartado **10.2 Plano de dimensiones**

Peso: ..... Consulte el apartado **10.2 Plano de dimensiones**

Dimensión: ..... Ø75/100 mm

Clasificación EX

Zonificación: ..... 1, 21 y 2, 22

Grupo de gas: IIC

Grupo de polvo: IIIC

Límites de temperatura

Temperatura de funcionamiento: ... De 5 °C a 60 °C

Temperatura ambiente: ..... De 10 °C a 40 °C

Temperatura de transporte y almacenamiento: ..... De -25 °C a 60 °C

10.2 Plano de dimensiones

10.2.1 MET

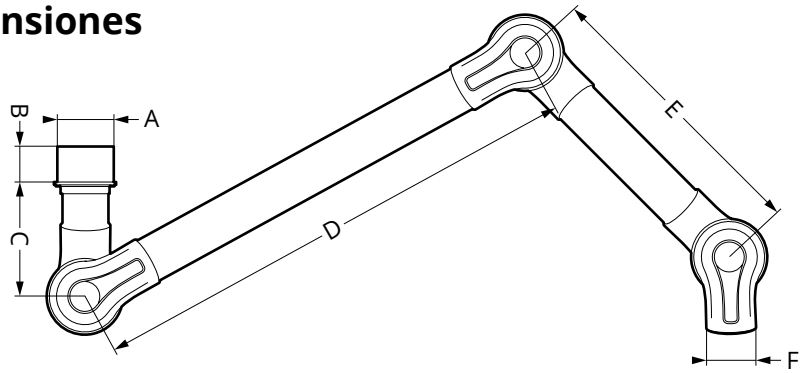

MET	Dimensiones (mm)							Peso (kg)
	A	B	C	D	E	F	Longitud	
MET 1000-75EX	Ø98.5	80	250	400	300	Ø75	1000	2,3
MET 1300-75EX	Ø98.5	80	250	550	450	Ø75	1300	2,5
MET 1500-75EX	Ø98.5	80	250	750	450	Ø75	1500	2,7
METS 1500-75EX*	Ø98.5	80	250	750	450	Ø75	1500	3,3
METS 2000-75EX*	Ø98.5	80	250	1000	650	Ø75	2000	3,7
MET 1150-100EX	Ø125	135	260	450	350	Ø100	1150	4,3
MET 1350-100EX	Ø125	135	260	550	450	Ø100	1350	4,6
MET 1650-100EX*	Ø125	135	260	750	550	Ø100	1650	5,4
MET 1900-100EX*	Ø125	135	260	1000	550	Ø100	1900	5,6
MET 2100-100EX**	Ø125	135	260	1000	750	Ø100	2100	6,2
MET 2650-100EX**	Ø125	135	260	1300	1000	Ø100	2650	6,7

* Incluye muelle de gas externo. ** Incluye dos muelles de gas externos.

10.2.2 MEB

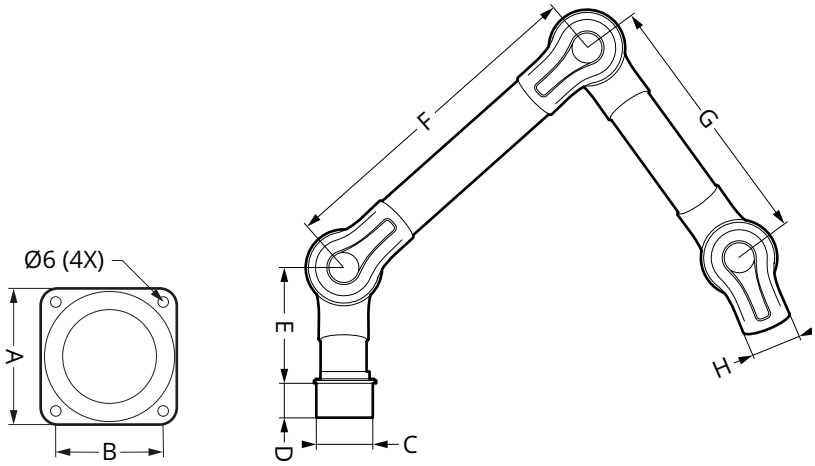

MEB	Dimensiones (mm)									Peso (kg)
	A	B	C	D	E	F	G	H	Longitud	
MEB 1000-75EX	⌀114	⌀92	Ø98.5	80	250	400	300	Ø75	1000	2,3
MEB 1300-75EX	⌀114	⌀92	Ø98.5	80	250	550	450	Ø75	1300	2,5
MEB 1500-75EX	⌀114	⌀92	Ø98.5	80	250	750	450	Ø75	1500	2,7
MEB 1150-100EX	⌀142	⌀119	Ø125	135	260	450	350	Ø100	1150	4,3
MEB 1350-100EX	⌀142	⌀119	Ø125	135	260	550	450	Ø100	1350	4,6
MEB 1650-100EX*	⌀142	⌀119	Ø125	135	260	750	550	Ø100	1650	5,4
MEB 1900-100EX*	⌀142	⌀119	Ø125	135	260	100	550	Ø100	1900	5,6

* Incluye muelle de gas externo.

10.3 Esquema ampliado

10.3.1 ME EX 75

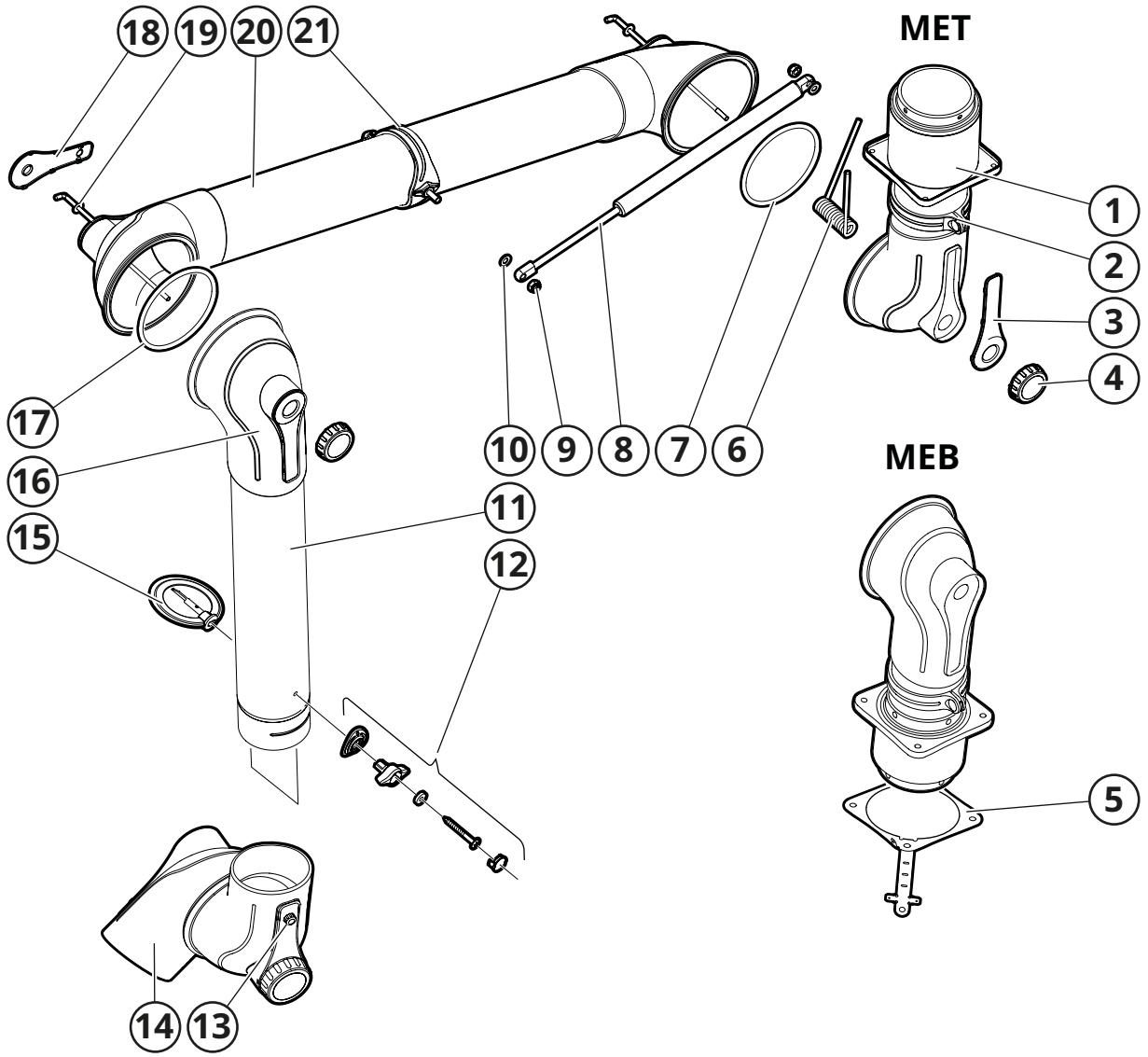

10.3.2 ME EX 100

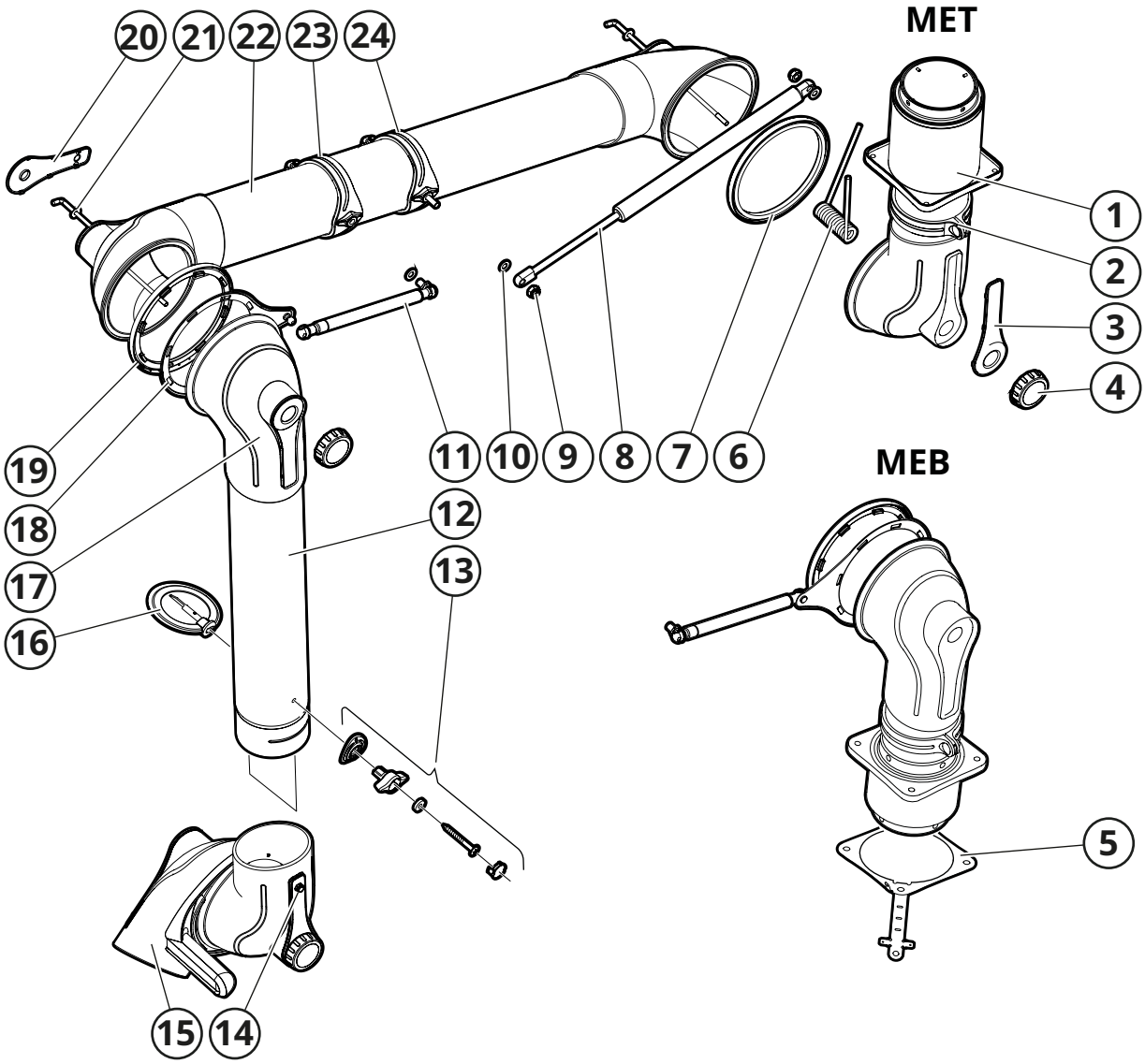

11 Accesorios y piezas de recambio

11.1 Soportes

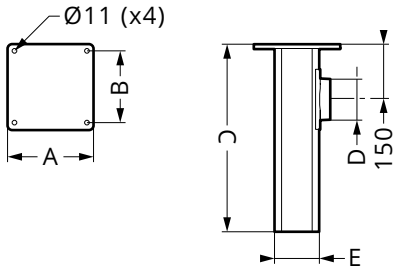

SOPORTE DE TECHO **MTI EX**

Soporte de techo con canal de aire de escape interno. Por encargo, se puede entregar en longitudes superiores a 2 m.

ME 75EX	Dimensiones (mm)					Peso (kg)
Artículo	A	B	C	D	E	
MTI 250EX	⌀200	⌀180	250	Ø98.5	⌀107	2,5
MTI 500EX	⌀200	⌀180	500	Ø98.5	⌀107	3.2
MTI 750EX	⌀200	⌀180	750	Ø98.5	⌀107	3,8
MTI 1000EX	⌀200	⌀180	1000	Ø98.5	⌀107	4,4
MTI 1250EX	⌀200	⌀180	1250	Ø98.5	⌀107	5,2
MTI 1500EX	⌀200	⌀180	1500	Ø98.5	⌀107	5,8
MTI 1750EX	⌀200	⌀180	1750	Ø98.5	⌀107	6,6
MTI 2000EX	⌀200	⌀180	2000	Ø98.5	⌀107	7,2

ME 100EX	Dimensiones (mm)					Peso (kg)
Artículo	A	B	C	D	E	
MTI 500-125EX	⌀250	⌀220	500	Ø125	⌀134	4,7
MTI 750-125EX	⌀250	⌀220	750	Ø125	⌀134	6,9
MTI 1000-125EX	⌀250	⌀220	1000	Ø125	⌀134	7,9
MTI 1250-125EX	⌀250	⌀220	1250	Ø125	⌀134	8,5
MTI 1500-125EX	⌀250	⌀220	1500	Ø125	⌀134	9,9
MTI 1750-125EX	⌀250	⌀220	1750	Ø125	⌀134	10,9
MTI 2000-125EX	⌀250	⌀220	2000	Ø125	⌀134	11,9

SOPORTE DE TECHO **MTF EX**

Soporte de techo con canal de aire de escape interno para montaje a través de, por ejemplo, viguetas. Conexión de canal en la parte superior. Placa de sujeción regulable en altura. Se puede cortar durante el montaje.

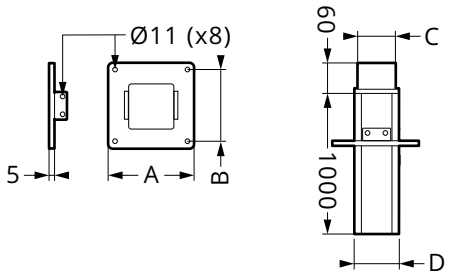

Artículo	Dimensiones (mm)				Peso (kg)
	A	B	C	D	
MTF 1000EX (ME 75EX)	⌀200	⌀180	Ø98.5	⌀107	4,5
MTF 1000-125EX (ME 100EX)	⌀250	⌀220	Ø125	⌀134	6,5

SOPORTE DE PARED **MVK EX**

Soporte de pared con canal de aire de escape interno. Se puede personalizar tanto en longitud horizontal como vertical (al realizar el pedido).

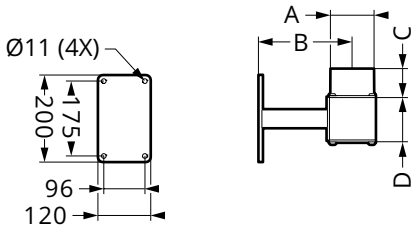

Artículo	Dimensiones (mm)				Peso (kg)
	A	B	C	D	
MVKEX (ME 75EX)	Ø98.5	219	65	125	2,3
MVK-125EX (ME 100EX)	Ø125	232	60	150	2,7

SOPORTE PARA MESA FLEXIBLE **MBFE***

Soporte flexible para la conexión a la encimera de una mesa o a una estantería. Se entrega con dos abrazaderas. Peso: 0,8 kg.

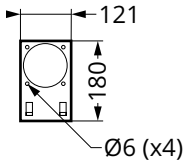

* Adecuado solo para MEB 75EX

11.2 Campanas y dispositivos de aspiración

CAMPANA EN FORMA DE CÚPULA **MEK EX**

Adecuada para gases con una gran potencia de elevación y para cubrir total o parcialmente la fuente de contaminación. Rango de temp.: de -15 °C a +80 °C.

Artículo:	**Material:**	**Color:**
MEK 350-75EX	PP (conductivo)	Negro
MEK 351-100EX	PP (conductivo)	Negro
MEK 500-100EX	PE (disipativo)	Negro

Artículo	Dimensiones (mm)				Peso (kg)
	A	B	C	D	
MEK 350-75EX	Ø75	120	255	Ø350	0,6
MEK 351-100EX	Ø100	110	295	Ø350	0,6
MEK 500-100EX	Ø100	180	360	Ø500	1,0

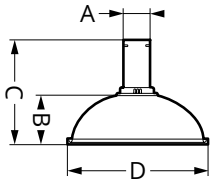

CAMPANA PLANA **MEPH EX**

Diseñada para maximizar el área de trabajo sin obstruir el objeto al usuario. La campana plana proporciona el mejor efecto de aspiración en mesas y trabajos de banco. Rango de temp.: de -15 °C a +80 °C.

Material: PE (disipativo) **Color:** Negro

Artículo	Dimensiones (mm)				Peso (kg)
	A	B	C	D	
MEPH 300-75EX	Ø75	150	195	300	0,3
MEPH 375-100EX	Ø100	200	250	375	0,5

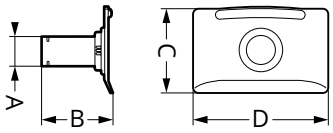

CAMPANA METÁLICA **MEM EX**

Para trabajar en entornos más difíciles. Recogida de gases calientes, pulverización de polvo, etc. Rango de temp.: de -15 °C a +80 °C.

Material: Al **Color:** Negro

Artículo	Dimensiones (mm)				Peso (kg)
	A	B	C	D	
MEM 250-75EX	Ø75	70	215	Ø250	0,3
MEM 251-100EX	Ø100	90	260	Ø250	0,5

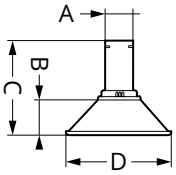

BOQUILLA DE ASPIRACIÓN **MES EX**

Para entornos difíciles y para acercarse a la fuente de contaminación sin interferir en el trabajo. Rango de temp.: de -15 °C a +80 °C.

Material: PE (disipativo) **Color:** Negro

Artículo	Dimensiones (mm)		Peso (kg)
	A	B	
MES 300-75EX	Ø75	225	0,1

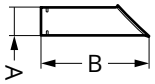

11.3 Otros accesorios

REJILLA PROTECTORA **MESG**

Parrilla protectora en chapa de acero inoxidable para evitar la aspiración de objetos en el sistema. Montada en juntas. Rango de temp.: de -15 °C a +80 °C.

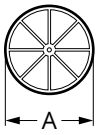

Dimensiones (mm)	MESG-50	MESG-75	MESG-100
A	Ø90	Ø113.5	Ø163

MANGUITO REDUCTOR **MRM**

Reducción de polipropileno, fijación estándar adecuada Ø98,5 mm, para reducir hasta Ø50/75 mm.

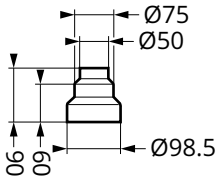

PLACA EMBELLECEDORA **MTI CT**

Placa cobertora de PE para una instalación elegante; se usa junto con la sujeción de techo MTI para estabilizar y para cubrir el paso en falsos techos.

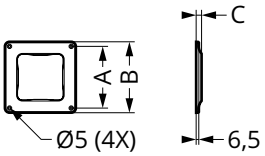

Dimensiones (mm)	MTI CT	
	ME 75	ME 100
A	Ø148	Ø188
B	Ø170	Ø212
C	13	15

12 Notas

EXTRACTORES LOCALES · EXTRACTORES DE GASES DE ESCAPE · VENTILADORES · FILTROS · CORTINAS · UNIDADES DE CONTROL

FUMEX

Verkstadsvägen 2, 93161 Skellefteå, Suecia • Teléfono: +46 910-361 80 • Fax: +46 910-130 22 • Correo electrónico: info@fumex.se
www.fumex.com