Manuel

# ME EX

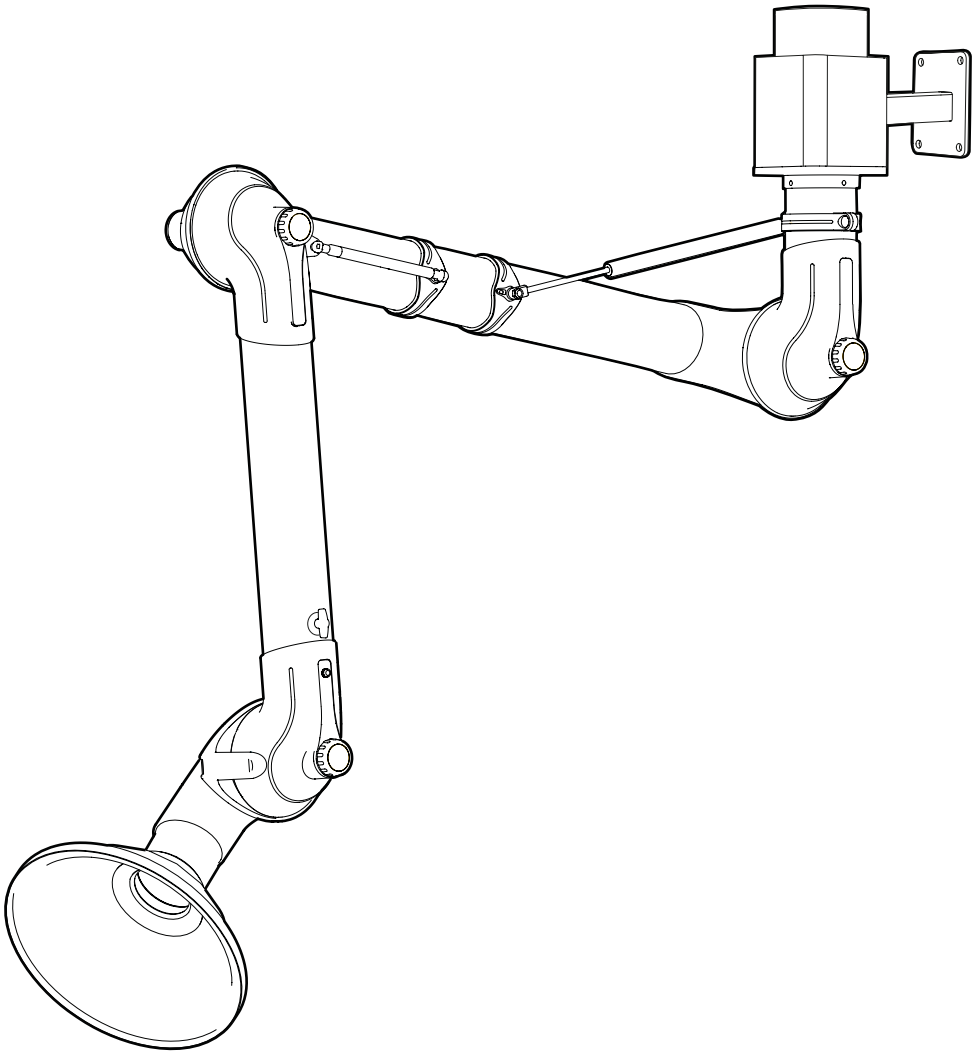

FUMEX

PURE ADVANTAGE

# TABLE DES MATIÈRES

**1 Introduction 3**
1.1 Le manuel 3
1.2 Garantie 3
1.3 Fabricant 3

**2 Sécurité 4**
2.1 Généralités 4
2.2 Niveaux d'avertissement (sur le produit) 4
2.3 Panneaux de sécurité 4
2.4 Équipement de protection 4
2.5 Informations et avertissements généraux 4

**3 Description du produit 5**
3.1 Numéro de série & nom du produit 5
3.2 Autocollants et panneaux de sécurité 5
3.3 Domaine d'utilisation 6
3.4 Construction 6
3.5 Fonctionnement 6

**4 Préparation pour l'utilisation 7**
4.1 Transport & stockage 7
4.2 Montage & installation 7
4.2.1 Déballage 7
4.2.2 Installation 7

**5 Mise en service 10**
5.1 Démarrage 10

**6 Opération 10**

**7 Dépannage 11**
7.1 Guide de recherche de pannes 11

**8 Entretien 11**
8.1 Nettoyage 11
8.1.1 Nettoyage à sec 11
8.1.2 Nettoyage humide 11
8.2 Calendrier de maintenance 11
8.3 Réglage des articulations à friction 12

**9 Mise hors service 12**
9.1 Mise hors service finale / démontage / mise au rebut 12

**10 Informations techniques 12**
10.1 Données techniques 12
10.2 Schéma des dimensions 13
10.2.1 MET/MEV 13
10.2.2 MEB 13
10.3 Vue éclatée 14
10.3.1 ME EX 75 14
10.3.2 ME EX 100 15

**11 Accessoires et pièces de rechange 16**
11.1 Consoles 16
11.2 Hottes et dispositifs d'aspiration 17
11.3 Autres accessoires 18

**12 Notes 19**

**© Fumex AB, 2021**
**Sous réserve de modifications.**

## Préface

FUMEX opère dans le secteur des technologies environnementales et est spécialiste de l'aspiration, des ventilateurs et des filtres pour tous les environnements de travail. L'entreprise vise à créer un environnement de travail exempt de contaminations aéroportées.

Nos produits sont fabriqués selon des méthodes modernes et sont soumis à des contrôles de qualité approfondis. Les produits sont conformes aux exigences de sécurité et d'environnement en vigueur.

Si vous avez des questions au sujet de FUMEX ou de ses produits, veuillez contacter votre revendeur ou le service commercial de FUMEX.

# 1 Introduction

## 1.1 Le manuel

Pour être certain de bien connaître le produit, vous devez lire ce manuel avant son utilisation.

Les informations contenues dans ce manuel ont pour but de faciliter l'installation, l'exploitation, l'entretien, la recherche de pannes et la réparation du produit. Le manuel fournit également à l'utilisateur une compréhension technique et des instructions de sécurité de base afin de minimiser les risques lors et autour du travail avec le produit, ainsi que d'augmenter la durée de vie du produit.

Le manuel doit être considéré comme faisant partie du produit et doit toujours être disponible à proximité du produit.

Dans le manuel, nous nous référons aux symboles suivants :

Consignes de sécurité concernant les personnes ou la produit devant toujours être suivies. Il existe un risque pour la vie ou un risque de blessures aux personnes ou de dommages aux biens.

Recommandations fournissant des informations importantes pour un fonctionnement optimal du produit.

## 1.2 Garantie

Pour que la garantie reste valable, il est interdit pendant sa validité d'effectuer des modifications ou des transformations sur le produit sans l'approbation préalable de Fumex. Cela vaut également pour les pièces de rechange utilisées ne correspondant pas aux spécifications du fabricant.

Les dommages, qui résultent d'une utilisation non prévue du produit, ont les conséquences suivantes :

- Rupture de la validité de la garantie
- Rupture de la validité de la Déclaration.

La période de garantie est d'un an (12 mois) à partir de la date d'achat et couvre le produit et ses pièces constitutives. Tous les défauts de fabrication sont inclus dans la garantie. Fumex remplace les pièces défectueuses conformément à NL 17.

Fumex ne sera pas responsable des dommages indirects, des coûts ou de la perte de revenus résultant de ou en relation avec la demande en garantie.

L'acheteur est responsable de choisir le produit approprié pour l'utilisation prévue. Toute modification apportée au produit Fumex ou à l'utilisation prévue du produit annulent la garantie.

## 1.3 Fabricant

FUMEX AB
Tél. : +46 910-361 80
E-mail : info@fumex.se

Verkstadsvägen 2
931 61 Skellefteå
Suède

# 2 Sécurité

## 2.1 Généralités

Le produit est sûr  et conçu de manière minimiser les risques potentiels. Malgrè cela, son utilisation peut constituer un danger pour l'utilisateur ou lui causer des dommages s'il est utilisé de manière incorrecte ou pour un usage auquel il n'est pas destiné. Par conséquent, l'utilisateur doit être informé et formé aux notions de sécurité qui relatives au produit.

## 2.2 Niveaux d'avertissement (sur le produit)

Les panneaux de sécurité sur les produits Fumex utilisent des codes de couleur et des termes de signalisation selon ISO 3864-2.

⚠ DANGER — **Rouge (DANGER)** : Utilisé pour indiquer la présence d'une situation dangereuse imminente qui, si elle n'est pas évitée, entraînera la mort ou des blessures personnelles graves.

⚠ AVERTISSEMENT — **Orange (AVERTISSEMENT)** : Utilisé pour indiquer la présence d'une situation dangereuse possible qui, si elle n'est pas évitée, pourrait entraîner la mort ou des blessures personnelles graves.

⚠ ATTENTION — **Jaune (REMARQUE)** : Utilisé pour indiquer la présence d'une situation dangereuse possible qui, si elle n'est pas évitée, pourrait entraîner des blessures personnelles modérées ou légères.

## 2.3 Panneaux de sécurité

Voir **3.2 Autocollants et panneaux de sécurité.**

## 2.4 Équipement de protection

Étant donné que l'extraction ponctuelle est mise à la terre, une décharge électrostatique peut se produire au toucher.

Des personnes peuvent devenir chargée electrostatiquement de manière directe (friction dans les vêtements et les chaussures) ou par induction (proximité d'objets très chargés). Des charges peuvent être générées lorsqu'une personne traverse un sol ayant une résistance élevée. Cela peut généralement être évité au moyen de revêtements de sol ayant une résistance au sol inférieure à 100 MΩ ainsi que par l'utilisation de chaussures dissipatives.

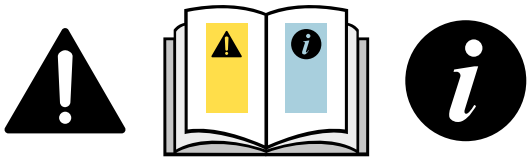

## 2.5 Informations et avertissements généraux

Le produit ne peut pas être modifié.

Le produit ne peut être utilisé que s'il est en parfait état technique et conformément aux instructions d'utilisation de la section **3.3 Domaine d'utilisation**. Toute erreur pouvant compromettre la sécurité doit être éliminée immédiatement.

Les pièces mobiles du produit constituent toujours un risque (par ex. coupure, écrasement ou accrochage).

Le produit n'est pas destiné à être utilisé pour l'évacuation de poussières non conductrices dont le MIE* est inférieur à 4 mJ (*MIE = Énergie d'Ignition Minimale).

Le produit ne peut pas être utilisé dans des environnements où sont présentes des substances qui attaquent ou réagissent avec les matériaux qui le composent, voir **10.1 Données techniques**.

Le câble de mise à la terre doit être connecté au point de mise à la terre approprié.

La résistance du câble de terre ne doit pas dépasser 10 Ω.

Il peut y avoir des arêtes vives. Soyez prudent lors du montage.

En cas de travaux d'entretien en contact avec de la poussière, utilisez un équipement de protection individuelle comme des lunettes de sécurité, un masque respiratoire et des gants.

Le produit ne doit être utilisée que par le personnel ayant une bonne connaissance de celui-ci et de ses domaines d'utilisation.

Le gérant/propriétaire de la zone d'installtion est responsable de la classification et du zonage du lieu de travail.

L'élimination des déchets doit être effectuée conformément à la législation nationale applicable.

# 3 Description du produit

## 3.1 Numéro de série & nom du produit

Voir la plaque signalétique du produit..

## 3.2 Autocollants et panneaux de sécurité

Les panneaux de sécurité manquants ou illisibles doivent être remplacés avant l'utilisation du produit.

Selon la **Fig. 1.**

**1.** Plaque signalétique

**2.** Panneau de sécurité

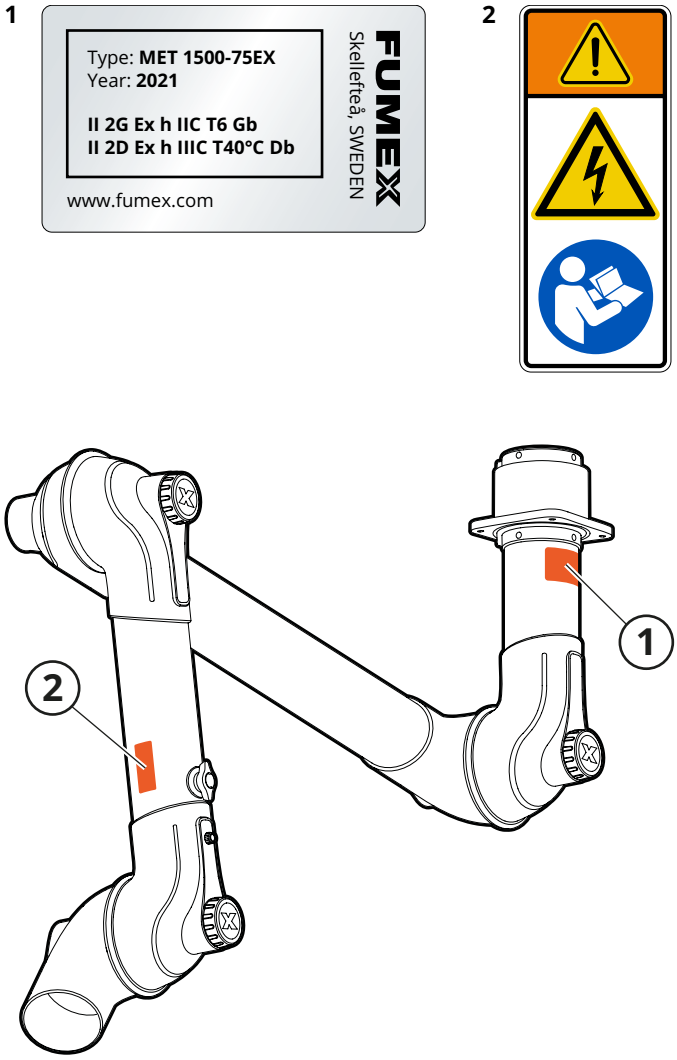


**Fig. 1**

## 3.3 Domaine d'utilisation

Le produit ne comporte pas de Source d'allumage interne et ne peut donc pas être classé selon la directive ATEX 2014/34/UE.

L'aspiration ponctuelle ME EX est conçue pour une utilisation sûre de l'évacuation des gaz et de la poussière dans des environnements explosifs.

Le produit est conforme aux exigences de la directive ATEX concernant les équipements de catégorie 2 pour le gaz et la poussière, et convient à une utilisation dans les zones 1 et 21, ainsi que 2 et 22.

## 3.4 Construction

Voir la **Fig. 2**.

**1.** Hotte*
**2.** Articulation
**3.** Clapet
**4.** Tube B
**5.** Poignée d'ajustement
**6.** Tube A
**7.** Ressort à gaz**
**8.** Pivot
**9.** Console*
**10.** Câble de mise à la terre
**11.** Vis de mise à la terre
**12.** Tube de fixation
**13.** Plaque de mise à la terre***
**14.** Point de mesure du sol***

** Accessoires*
*** S'applique à certains modèles*
**** Uniquement pour MEB*

## 3.5 Fonctionnement

Le dispositif d'extraction locale ME EX est un bras d'aspiration pour la capture et l'évacuation du gaz et de l'air chargé de poussière dans des environnements explosifs.

Le pivot de l'extraction ponctuelle (8) est pivotant à 360° et est monté sur un support de table, de mur ou de plafond (9). Les bras sont équipés d'un ressort de torsion (à l'intérieur de l'articulation) ou de ressorts à gaz (7) qui équilibrent le poids propre du bras. Le frottement des joints peut être ajusté avec une vis de réglage manuelle dans chaque articulation. Un clapet ajustable peut fermer complètelment ou régler le débit d'air. Chaque console est livrée avec un câble de mise à la terre à connecter à la terre de l'endroit ou le bras est installé.

Pour les hottes et les consoles, chapitre **11 Accessoires et pièces de rechange**.

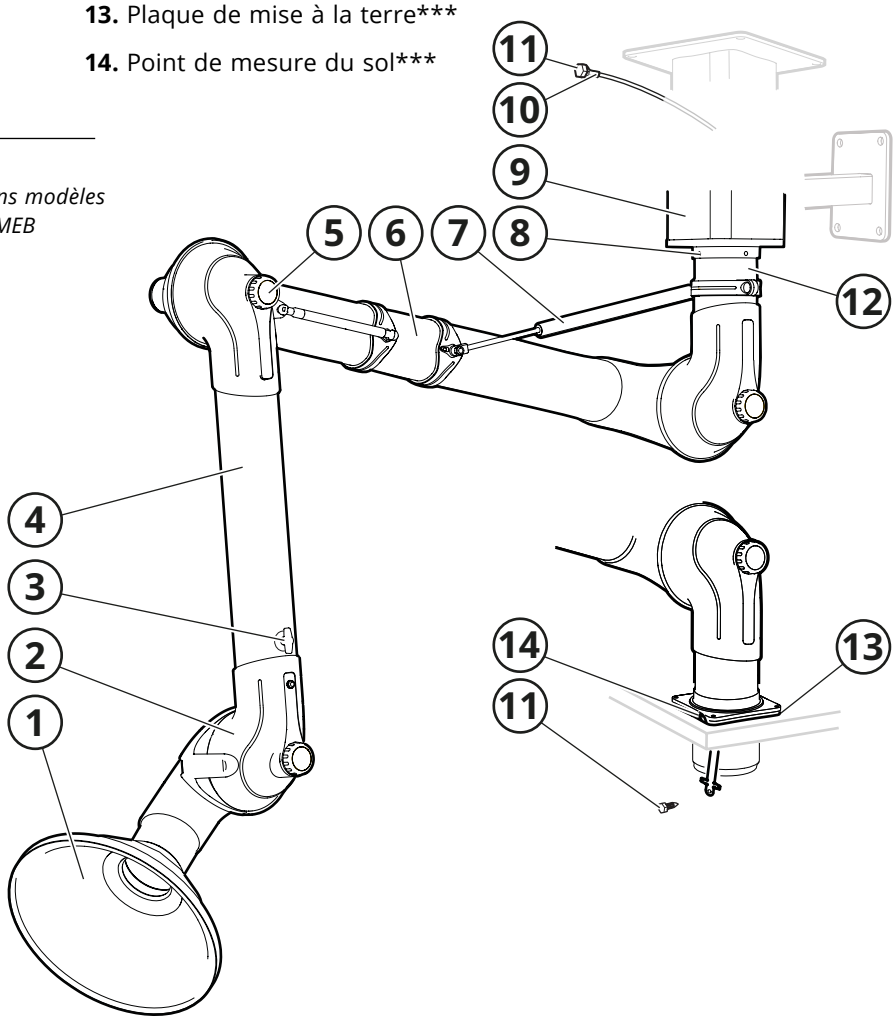


**Fig. 2**

# 4 Préparation pour l'utilisation

## 4.1 Transport & stockage

Protégez le produit et ses composants de la pluie, de la neige, des conditions atmosphériques agressives et de toute autre influence nocive.

## 4.2 Montage & installation

Les règles et réglementations nationales doivent être respectées lors des travaux de montage.

### 4.2.1 Déballage

1. Déballez le produit.
2. Contrôlez pour détecter les dommages ou les pièces manquantes. Contactez directement le transporteur et le représentant local de Fumex en cas de dommages ou de pièces manquantes.
3. Mettez le matériel d'emballage au rebut conformément à la réglementation locale en matière de recyclage.

### 4.2.2 Installation

Le bras articulé est livré partiellement assemblé. Procédez au montage et l'installation selon les schémas de la **Fig. 3** à la **Fig. 11**.

**MTI**

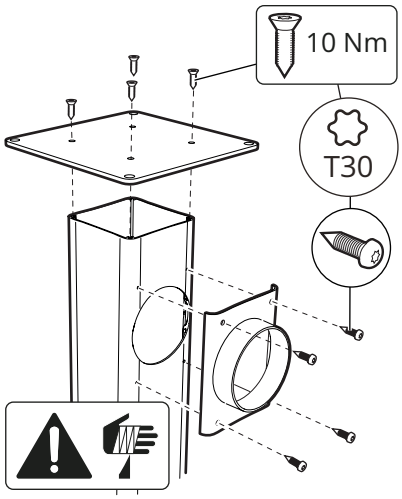


**Fig. 3**

**MVK**

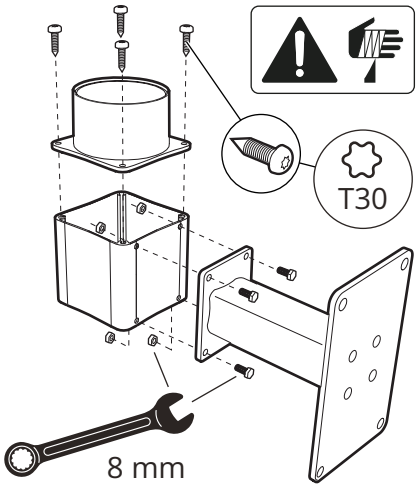


**Fig. 4**

**MTF**

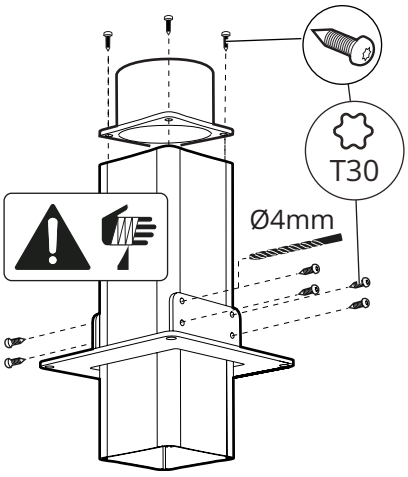


**Fig. 5**

**MEB** A

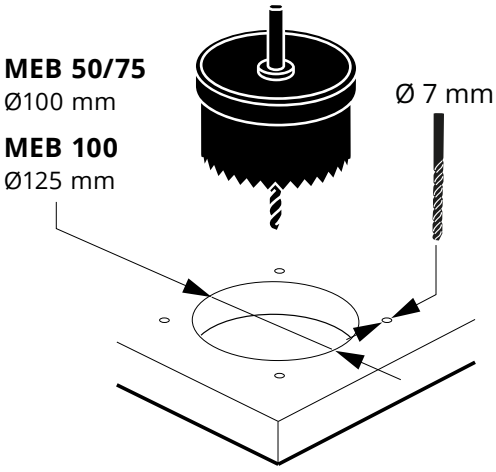


**Fig. 6**

B

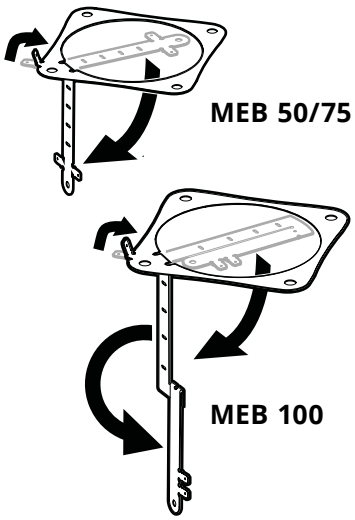


C

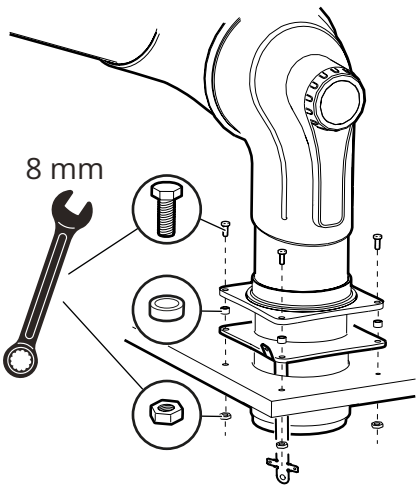

## MET

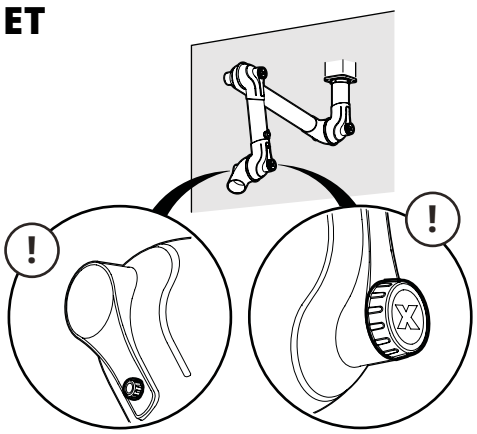


**ME 100 EX**

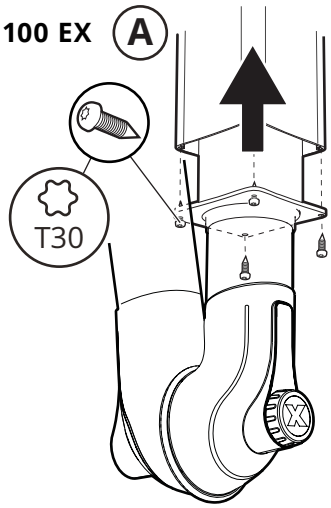


**ME 75 EX**

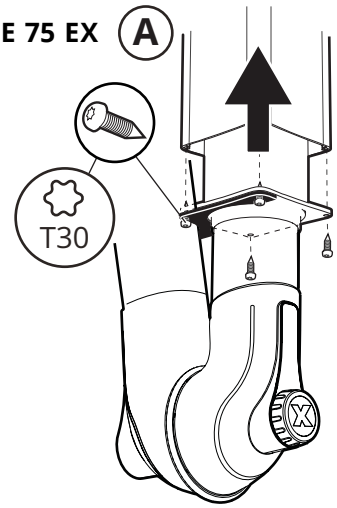


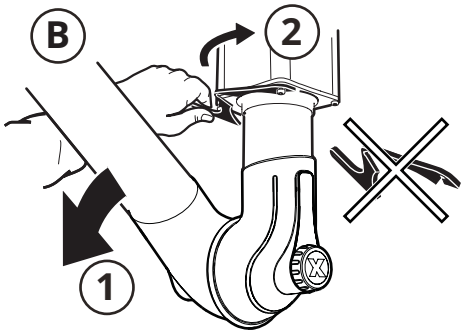


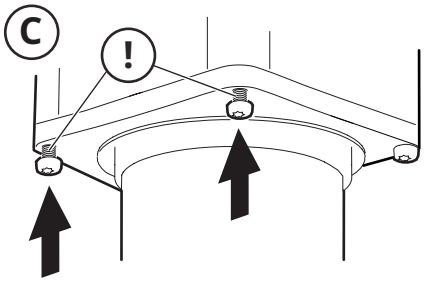


**Fig. 7**

---

**MET**

METS 1500-75 EX
METS 2000-75 EX
MET 1650-100 EX
MET 1900-100 EX
MET 2100-100 EX
MET 2650-100 EX

**MEB**

MEB 1650-100
MEB 1900-100

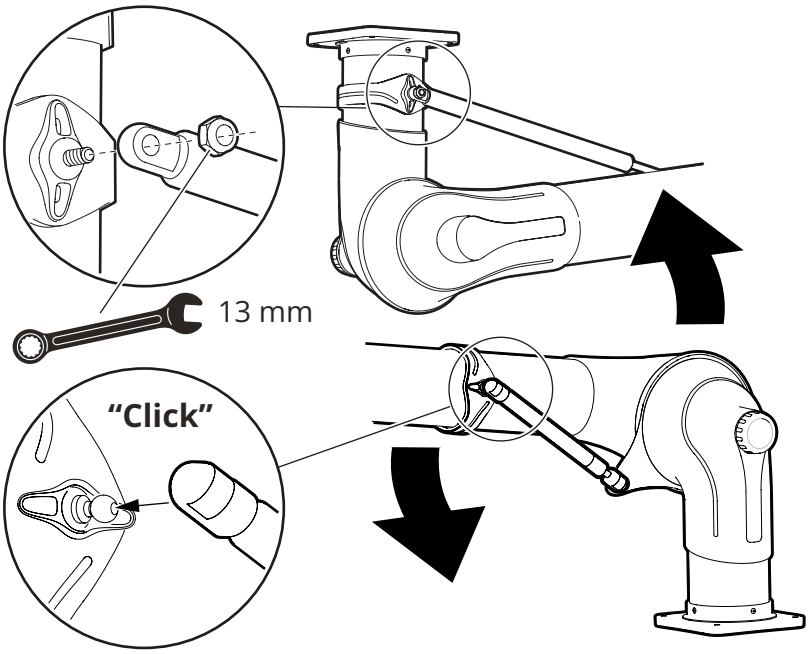


**Fig. 8**

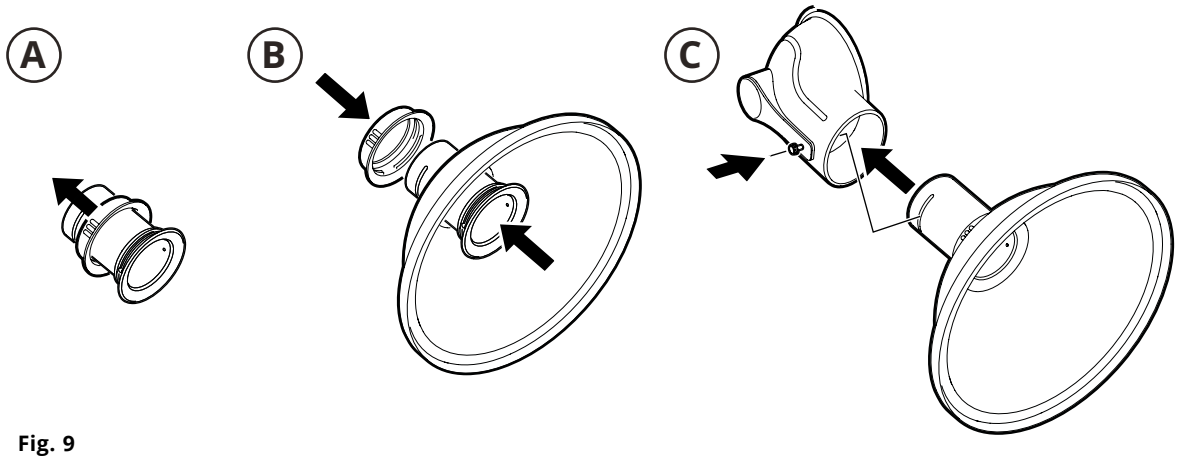


**Fig. 9**

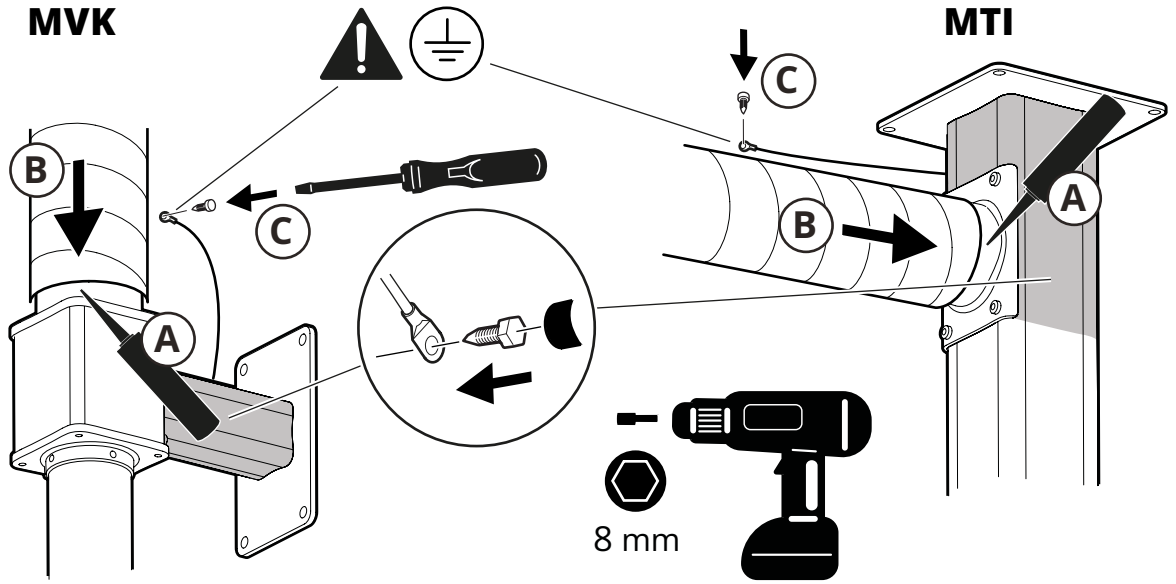


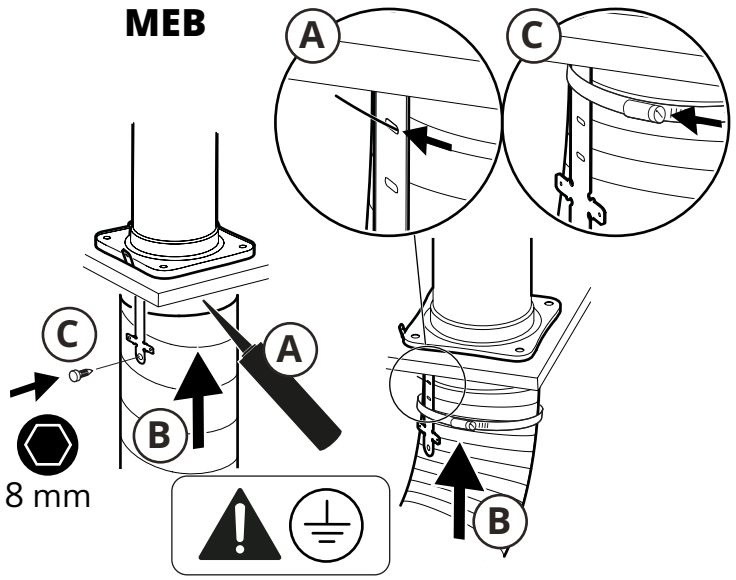


**Fig. 10**

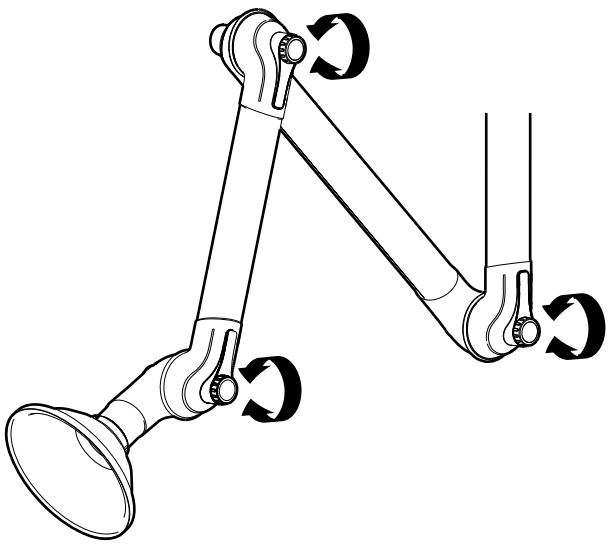

**Fig. 11**

# 5 Mise en service

## 5.1 Démarrage

1. Vérifiez que toutes les articulations sont serrées pour un frottement approprié.
2. Vérifiez que les tubes ne contiennent pas de cors étrangers. retirez tout objet le cas échéant.
3. Vérifiez la résistance du bras articulé avec un ohmmètre étalonné, voir **Fig. 12**. La résistance entre les points de mesure doit être inférieure à 1 MΩ.
4. Vérifiez la résistance de la mise à la terre avec un ohmmètre étalonné, voir **Fig. 13**. Résistance entre les points de mesure (plan de terre / produit) doivent être inférieurs à 1 MΩ.

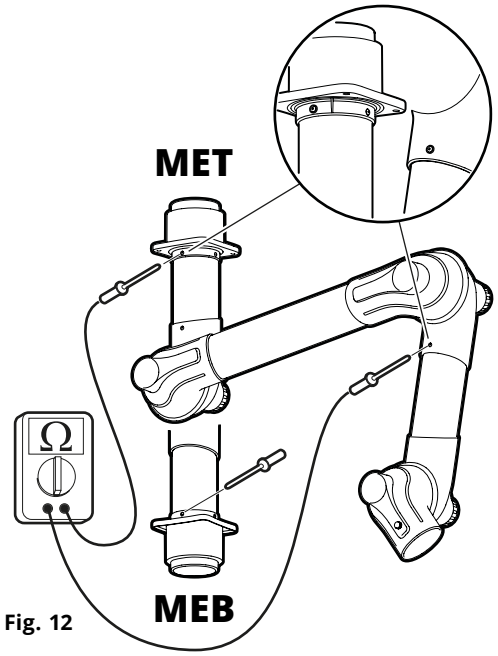


Fig. 12

# 6 Utilisation

Assurez-vous que les objets ou les personnes qui peuvent être chargés électro-statiquement ne peuvent pas entrer en contact avec l'équipement.

Lors de l'évacuation de différents types de poussières combinées, assurez-vous d'abord que le mélange en tant que tel ne constitue pas lui-même un risque d'inflammation, comme par exemple de la poussière provenant de broyage de fer en combinaison avec de la poussière d'aluminium.

Évitez de charger de la poussière non conductrice.

Évitez toute poussière hygroscopique ou poussière qui risque de coller.

Des précautions doivent être prises lorsque des mélanges hybrides avec du gaz et de la poussière sont mélangés, car ils peuvent devenir plus inflammables que ce qui est indiqué sur le gaz et la poussière séparés.

Le dispositif d'extraction ponctuelle peut être facilement positionnée à la main dans la zone de travail. Pour une meilleure aspiration, le dispositif doit être dirigé aussi près que possible de la source dégageant le polluant. Elle peut aussi être plus efficace si l'embout/hotte est posé sur le plan de travail (utilisant l'effet coanda).

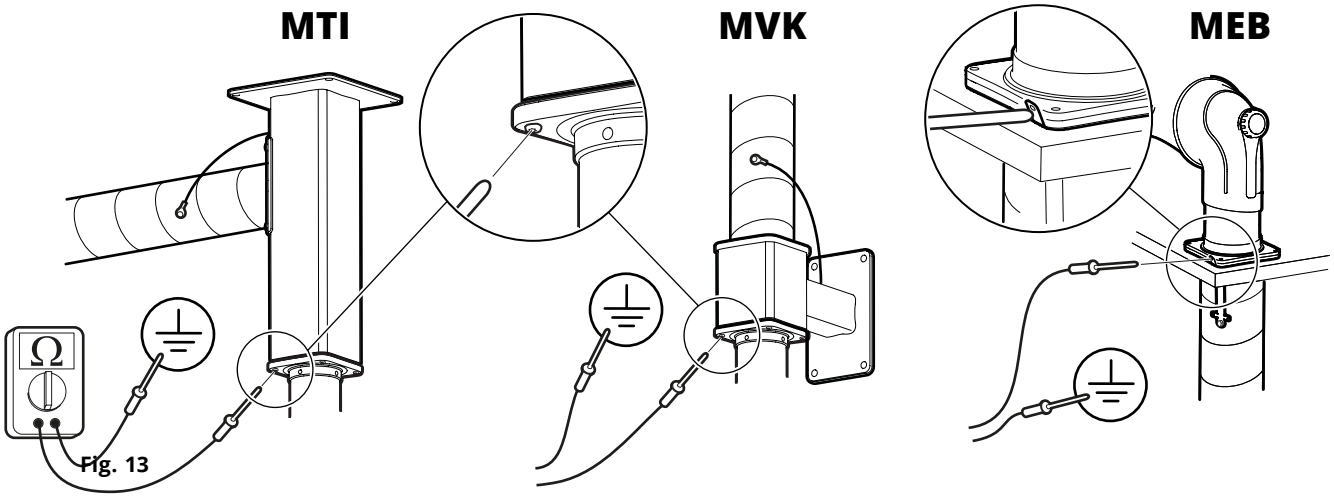


Fig. 13

# 7 Diagnostic des anomalies

## 7.1 Guide de recherche de pannes

Le Guide de recherche de pannes fournit des informations pour vous aider à identifier les pannes faciles à corriger. Consultez toujours le programme de recherche de pannes avant de contacter FUMEX.

| GUIDE DE RECHERCHE DE PANNES | | |
|---|---|---|
| **Symptôme** | **Cause possible** | **Action recommandée** |
| **1. Le dispositif d'extraction ponctuelle est difficile à placer dans la position souhaitée.** | Articulations de friction mal serrées. | Ajustez la résistance. |
| | Articulations de friction en fin de vie. | Changez les bagues de friction, contactez votre revendeur. |

# 8 Entretien

Nous vous rappelons que seules des pièces de rechange d'origine doivent être utilisées.

Assurez-vous que toutes les parties mobiles sont attachées pour empêcher tout mouvement involontaire.

## 8.1 Nettoyage

Faites attention au risque de décharge électrostatique d'une personne ou d'un équipement de nettoyage de poussière déposée.

Le nettoyage doit être effectué à des moments où l'environnement ne présente pas de risque d'explosion. Lorsqu'il y a de la poussière contenant moins de 30 mJ de MIE, le personnel doit porter des chaussures et des vêtements dissipatifs.

Le produit doit être nettoyé avec des chiffons propres humidifiés avec des détergents neutres, pour éviter tout dommage.

### 8.1.1 Nettoyage à sec

Passez l'aspirateur et essuyez le produit à l'extérieur et à l'intérieur.

### 8.1.2 Nettoyage humide

Vérifiez que l'agent de nettoyage est neutre et n'attaque aucun des matériaux contenus dans le produit, voir les spécifications du matériau à la section**10.1 Données techniques**.

Laissez sécher l'équipement avant de le remettre en service.

## 8.2 Calendrier de maintenance

la fréquence de l'entretien recommandé peut différer en fonction des conditions de fonctionnement et de l'installtion. L'utilsateur doit donc donc définir ses propres fréquences d'entretien.

La liste de contrôle pour l'entretien est conçue pour une utilisation normale de la produit. Les fréquences recommandées sont approximatives et sont basées sur le temps écoulé depuis le premier démarrage.

FUMEX recommande le calendrier d'entretien suivant :

| CALENDRIER DE MAINTENANCE | | | | |
|---|---|---|---|---|
| **Intervalle** | **Point** | **Point à inspecter** | **Instructions d'entretien** | **Date** |
| **En cas de besoin** | **1.1** | Extraction locale | Nettoyez l'extérieur. Voir la section **8.1 Nettoyage** | |
| | **1.2** | | Ajustez les articulations à friction selon la résistance désirée. | |
| **Trimestriel** | **4.1** | Mise à la terre | Vérifiez la présence éventuelles de dommages visibles au niveau du câble de mise à la terre extérieur. Remplacez le cas échéant. | |
| **Semestriel** | **5.1** | Mise à la terre | Vérifier la résistance de la mise à la terre au moyen d'un ohmmètre visé au paragraphe 4 de la section **5.1 Démarrage**. Remplacez le cas échéant. | |
| | **5.2** | Extraction locale | Assurez-vous que la pièce jointe et la connexion d'extraction de point sont correctes. Réparer le cas échéant. | |

## 8.3 Réglage des articulations à friction

Ajustez les articulations à friction selon la **Fig. 11.**

# 9 Mise hors service

## 9.1 Mise hors service finale / démontage / mise au rebut

La mise hors service finale et le démontage du produit ne peuvent être effectués que par du personnel autorisé muni d'un équipement de protection individuelle. La manipulation et l'élimination correcte des différents matériaux doivent respecter les exigences légales en vigueur.

Pour toute question sur le type respectif de déchets, contactez FUMEX.

# 10 Informations techniques

## 10.1 Données techniques

**Généralités**

Mesures : ..... Voir la section **10.2 Schéma des dimensions**

Poids : ..... Voir la section **10.2 Schéma des dimensions**

Dimensions : ..... Ø75/100 mm

**Classification EX**

Zonage : ..... 1, 21 & 2, 22

Groupe gazeux : ..... IIC

Groupe de poussières : ..... IIIC

**Limites de température**

Température de travail : ..... 5 °C à 60 °C

Température ambiante : ..... 10 °C à 40 °C

Température de transport et de stockage : ..... -25 °C à 60 °C

# 10.2 Schéma des dimensions

## 10.2.1 MET

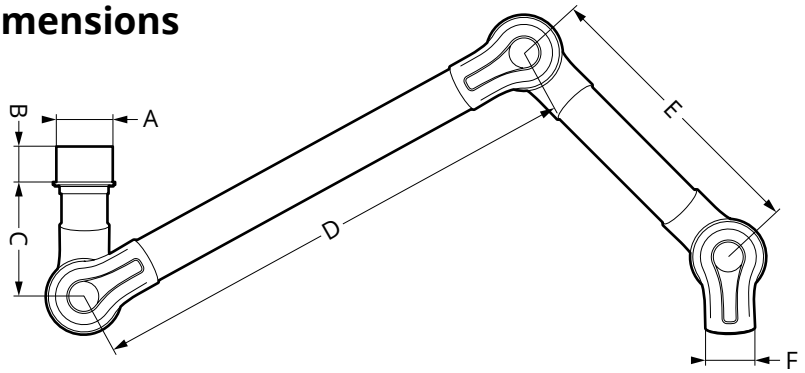


| MET | Dimensions (mm) | | | | | | | Poids (kg) |
|---|---|---|---|---|---|---|---|---|
| | A | B | C | D | E | F | Longueur | |
| **MET 1000-75EX** | Ø98.5 | 80 | 250 | 400 | 300 | Ø75 | 1000 | 2,3 |
| **MET 1300-75EX** | Ø98.5 | 80 | 250 | 550 | 450 | Ø75 | 1300 | 2,5 |
| **MET 1500-75EX** | Ø98.5 | 80 | 250 | 750 | 450 | Ø75 | 1500 | 2,7 |
| **METS 1500-75EX*** | Ø98.5 | 80 | 250 | 750 | 450 | Ø75 | 1500 | 3,3 |
| **METS 2000-75EX*** | Ø98.5 | 80 | 250 | 1000 | 650 | Ø75 | 2000 | 3,7 |
| **MET 1150-100EX** | Ø125 | 135 | 260 | 450 | 350 | Ø100 | 1150 | 4,3 |
| **MET 1350-100EX** | Ø125 | 135 | 260 | 550 | 450 | Ø100 | 1350 | 4,6 |
| **MET 1650-100EX*** | Ø125 | 135 | 260 | 750 | 550 | Ø100 | 1650 | 5,4 |
| **MET 1900-100EX*** | Ø125 | 135 | 260 | 1000 | 550 | Ø100 | 1900 | 5,6 |
| **MET 2100-100EX**** | Ø125 | 135 | 260 | 1000 | 750 | Ø100 | 2100 | 6,2 |
| **MET 2650-100EX**** | Ø125 | 135 | 260 | 1300 | 1000 | Ø100 | 2650 | 6,7 |

* Ressort à gaz externe inclus. ** Deux ressorts à gaz externes inclus.

## 10.2.2 MEB

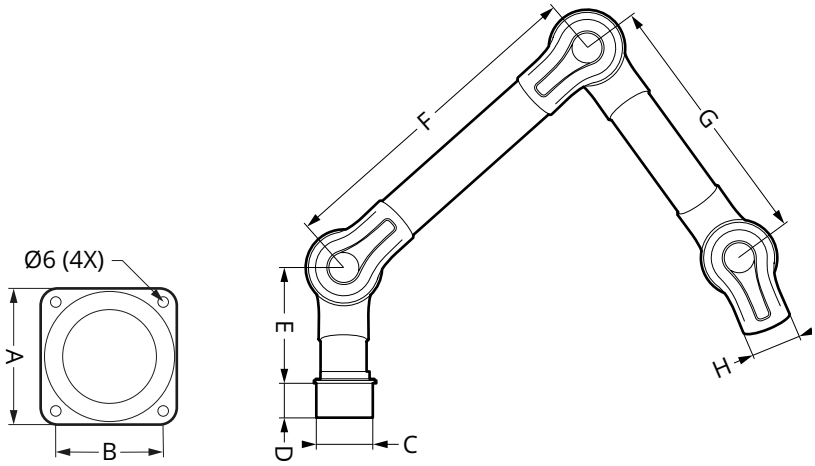


| MEB | Dimensions (mm) | | | | | | | | | Poids (kg) |
|---|---|---|---|---|---|---|---|---|---|---|
| | A | B | C | D | E | F | G | H | Longueur | |
| **MEB 1000-75EX** | ⌀114 | ⌀92 | Ø98.5 | 80 | 250 | 400 | 300 | Ø75 | 1000 | 2,3 |
| **MEB 1300-75EX** | ⌀114 | ⌀92 | Ø98.5 | 80 | 250 | 550 | 450 | Ø75 | 1300 | 2,5 |
| **MEB 1500-75EX** | ⌀114 | ⌀92 | Ø98.5 | 80 | 250 | 750 | 450 | Ø75 | 1500 | 2,7 |
| **MEB 1150-100EX** | ⌀142 | ⌀119 | Ø125 | 135 | 260 | 450 | 350 | Ø100 | 1150 | 4,3 |
| **MEB 1350-100EX** | ⌀142 | ⌀119 | Ø125 | 135 | 260 | 550 | 450 | Ø100 | 1350 | 4,6 |
| **MEB 1650-100EX*** | ⌀142 | ⌀119 | Ø125 | 135 | 260 | 750 | 550 | Ø100 | 1650 | 5,4 |
| **MEB 1900-100EX*** | ⌀142 | ⌀119 | Ø125 | 135 | 260 | 100 | 550 | Ø100 | 1900 | 5,6 |

* Ressort à gaz externe inclus.

## 10.3 Vue éclatée

### 10.3.1 ME EX 75

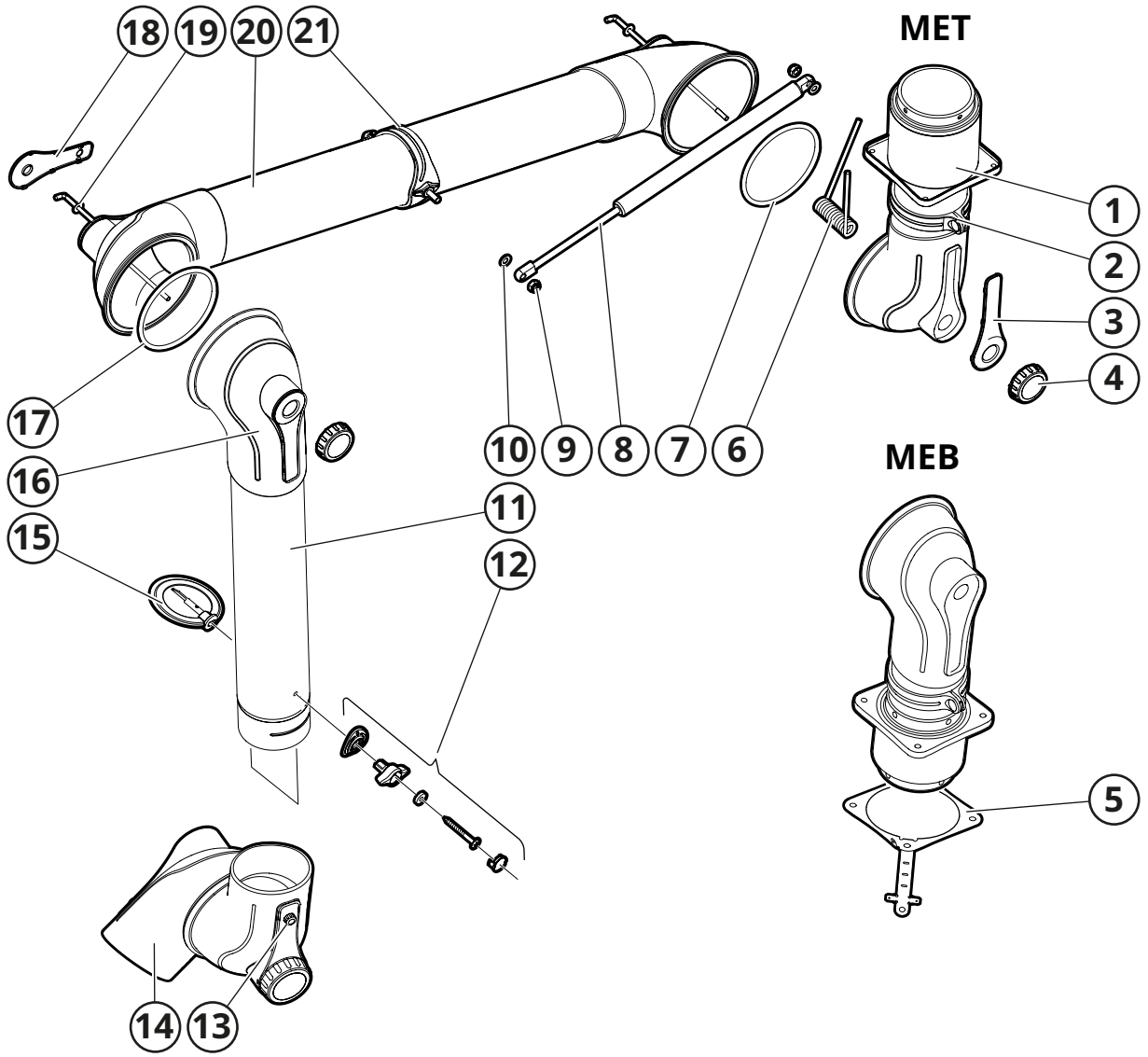

### 10.3.2 ME EX 100

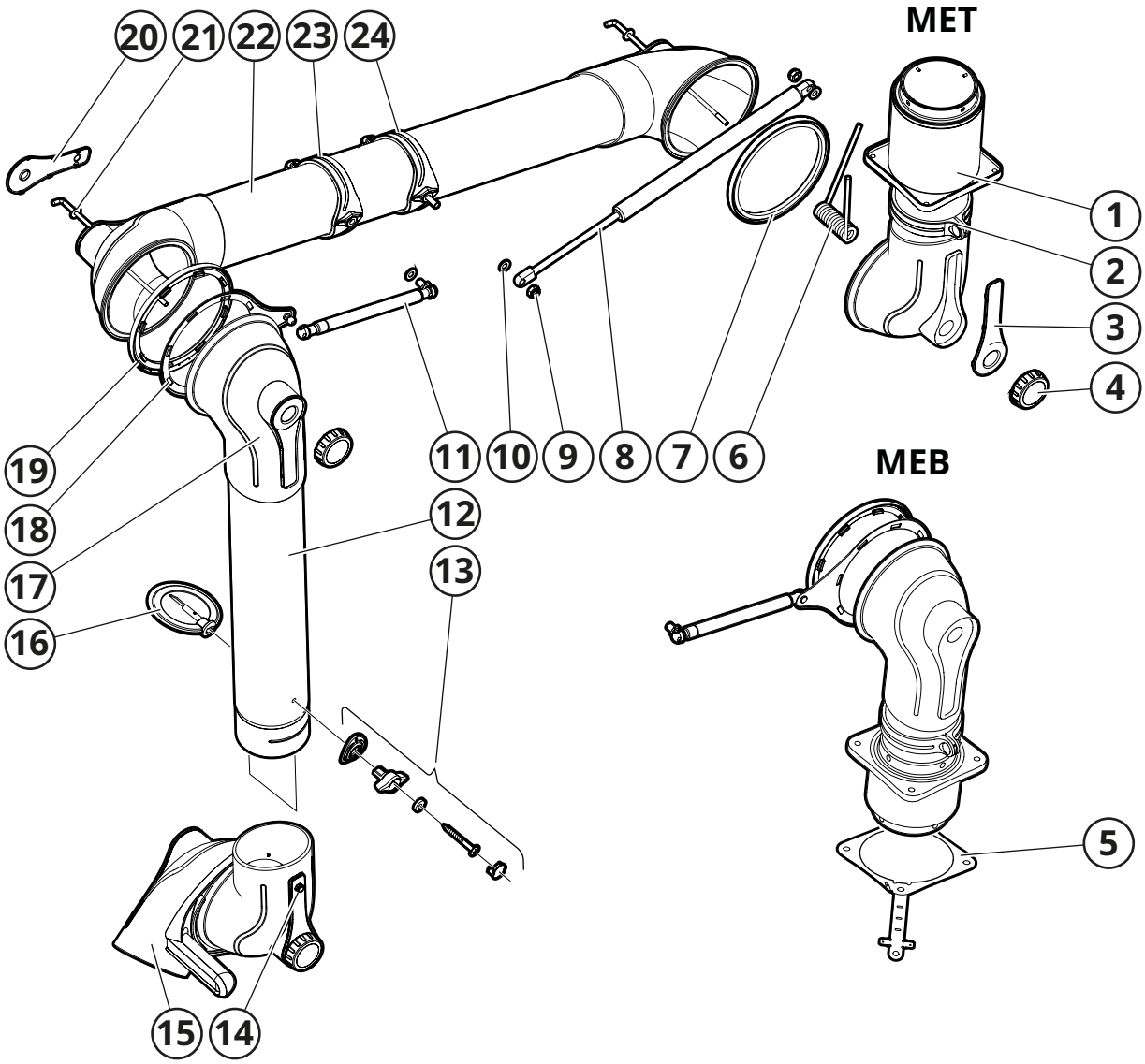

# 11 Accessoires et pièces de rechange

## 11.1 Consoles

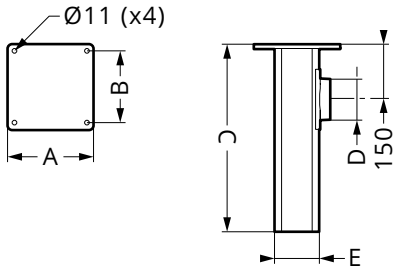


SUPPORT DE PLAFOND **MTI EX**

Support de plafond avec conduit d'échappement interne. Peut être livré dans des longueurs supérieures à 2 mètres sur demande.

| ME 75EX | Dimensions (mm) | | | | | Poids (kg) |
|---|---|---|---|---|---|---|
| Article | A | B | C | D | E | |
| **MTI 250EX** | ⌀200 | ⌀180 | 250 | Ø98.5 | ⌀107 | 2,5 |
| **MTI 500EX** | ⌀200 | ⌀180 | 500 | Ø98.5 | ⌀107 | 3.2 |
| **MTI 750EX** | ⌀200 | ⌀180 | 750 | Ø98.5 | ⌀107 | 3,8 |
| **MTI 1000EX** | ⌀200 | ⌀180 | 1000 | Ø98.5 | ⌀107 | 4,4 |
| **MTI 1250EX** | ⌀200 | ⌀180 | 1250 | Ø98.5 | ⌀107 | 5,2 |
| **MTI 1500EX** | ⌀200 | ⌀180 | 1500 | Ø98.5 | ⌀107 | 5,8 |
| **MTI 1750EX** | ⌀200 | ⌀180 | 1750 | Ø98.5 | ⌀107 | 6,6 |
| **MTI 2000EX** | ⌀200 | ⌀180 | 2000 | Ø98.5 | ⌀107 | 7,2 |

| ME 100EX | Dimensions (mm) | | | | | Poids (kg) |
|---|---|---|---|---|---|---|
| Article | A | B | C | D | E | |
| **MTI 500-125EX** | ⌀250 | ⌀220 | 500 | Ø125 | ⌀134 | 4,7 |
| **MTI 750-125EX** | ⌀250 | ⌀220 | 750 | Ø125 | ⌀134 | 6,9 |
| **MTI 1000-125EX** | ⌀250 | ⌀220 | 1000 | Ø125 | ⌀134 | 7,9 |
| **MTI 1250-125EX** | ⌀250 | ⌀220 | 1250 | Ø125 | ⌀134 | 8,5 |
| **MTI 1500-125EX** | ⌀250 | ⌀220 | 1500 | Ø125 | ⌀134 | 9,9 |
| **MTI 1750-125EX** | ⌀250 | ⌀220 | 1750 | Ø125 | ⌀134 | 10,9 |
| **MTI 2000-125EX** | ⌀250 | ⌀220 | 2000 | Ø125 | ⌀134 | 11,9 |

---

SUPPORT DE PLAFOND **MTF EX**

Support de plafond avec conduit d'échappement interne pour montage à travers par exemple des solives. Raccordement pour conduit en haut. Plaque de fixation réglable en hauteur. Peut être coupée pendant le montage.

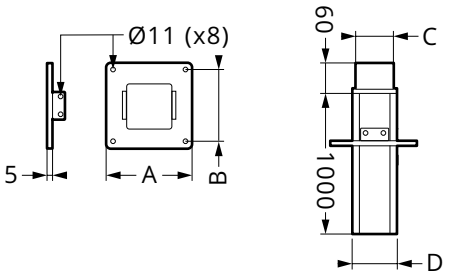


| Article | Dimensions (mm) | | | | Poids (kg) |
|---|---|---|---|---|---|
| | A | B | C | D | |
| **MTF 1000EX** (ME 75EX) | ⌀200 | ⌀180 | Ø98.5 | ⌀107 | 4,5 |
| **MTF 1000-125EX** (ME 100EX) | ⌀250 | ⌀220 | Ø125 | ⌀134 | 6,5 |

---

SUPPORT MURAL **MVK EX**

Support mural avec conduit d'échappement interne. Peut être personnalisé en longueur horizontale et verticale (en cas de commande spéciale).

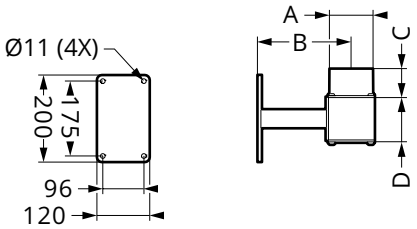


| Article | Dimensions (mm) | | | | Poids (kg) |
|---|---|---|---|---|---|
| | A | B | C | D | |
| **MVKEX** (ME 75EX) | Ø98.5 | 219 | 65 | 125 | 2,3 |
| **MVK-125EX** (ME 100EX) | Ø125 | 232 | 60 | 150 | 2,7 |

---

SUPPORT DE TABLE FLEXIBLE **MBFE***

Support flexible pour raccordement au dessus d'une table ou d'une étagère. Livré complet avec deux vis. Poids : 0,8 kg.

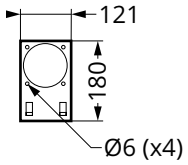


* Convient uniquement pour MEB 75EX

# 11.2 Hottes et dispositifs d'aspiration

HOTTE COUPOLE **MEK EX**

Convient pour les gaz à forte puissance et couvre entièrement ou partiellement la source de pollution. Plage de température : -15 °C à +80 °C.

| **Article :** | **Matériau :** | **Couleur :** |
|---|---|---|
| MEK 350-75EX | PP (conducteur) | Noir |
| MEK 351-100EX | PP (conducteur) | Noir |
| MEK 500-100EX | PE (dissipatif) | Noir |

| Article | Dimensions (mm) | | | | Poids (kg) |
|---|---|---|---|---|---|
| | A | B | C | D | |
| **MEK 350-75EX** | Ø75 | 120 | 255 | Ø350 | 0,6 |
| **MEK 351-100EX** | Ø100 | 110 | 295 | Ø350 | 0,6 |
| **MEK 500-100EX** | Ø100 | 180 | 360 | Ø500 | 1,0 |

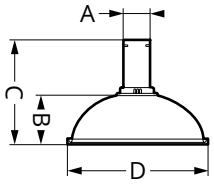


HOTTE PLATE **MEPH EX**

Conçu pour maximiser la zone de travail sans obscurcir l'objet de l'utilisateur. La hotte plate propose le meilleur effet d'aspiration pour les travaux sur tables et bancs. Plage de température : -15 °C à +80 °C.

**Matériau :** PE (dissipatif) **Couleur :** Noir

| Article | Dimensions (mm) | | | | Poids (kg) |
|---|---|---|---|---|---|
| | A | B | C | D | |
| **MEPH 300-75EX** | Ø75 | 150 | 195 | 300 | 0,3 |
| **MEPH 375-100EX** | Ø100 | 200 | 250 | 375 | 0,5 |

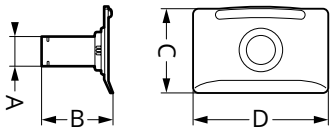


HOTTE MÉTALLIQUE **MEM EX**

Pour travailler dans des environnements plus difficiles. Capture de gaz chauds, de pulvérisations de poussière, etc. Plage de température : -15 °C à +80 °C.

**Matériau :** Al **Couleur :** Noir

| Article | Dimensions (mm) | | | | Poids (kg) |
|---|---|---|---|---|---|
| | A | B | C | D | |
| **MEM 250-75EX** | Ø75 | 70 | 215 | Ø250 | 0,3 |
| **MEM 251-100EX** | Ø100 | 90 | 260 | Ø250 | 0,5 |

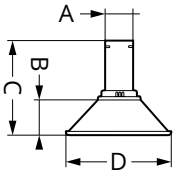


EMBOUT D'ASPIRATION **MES EX**

Pour les environnements difficiles et pour s'approcher de la source de pollution sans interférer avec le travail. Plage de température : -15 °C à +80 °C.

**Matériau :** PE (dissipatif) **Couleur :** Noir

| Article | Dimensions (mm) | | Poids (kg) |
|---|---|---|---|
| | A | B | |
| **MES 300-75EX** | Ø75 | 225 | 0,1 |

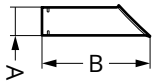

## 11.3 Autres accessoires

GRILLE DE PROTECTION **MESG**

Grille de protection en tôle d'acier inoxydable pour éviter d'aspirer des objets dans le système. Montée dans le guide. Plage de température : -15 °C à +80 °C.

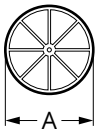


| Dimensions (mm) | MESG-50 | MESG-75 | MESG-100 |
|---|---|---|---|
| **A** | Ø90 | Ø113.5 | Ø163 |

---

MANCHON RÉDUCTEUR **MRM**

Réduction en polypropylène, fixation standard appropriée Ø 98,5 mm, pour une réduction jusqu'à Ø 50/75 mm.

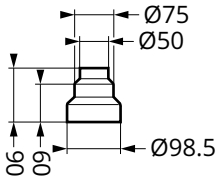


---

CACHE PLAFONNIER **MTI CT**

Cache plafonnier en PE, utilsée avec support MTI pour la stabilisation et pour couvrir le passage dans le faux-plafond.

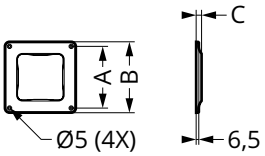


| Dimensions (mm) | MTI CT | |
|---|---|---|
| | ME 75 | ME 100 |
| **A** | Ø148 | Ø188 |
| **B** | Ø170 | Ø212 |
| **C** | 13 | 15 |

# 12 Notes

BRAS D'EXTRACTION · EXTRACTION DES GAZ D'ÉCHAPPEMENT · VENTILATEURS · FILTRES · RIDEAUX · COMMANDES

FUMEX

Verkstadsvägen 2, 93161 Skellefteå, Suède • Tel : +46 910-361 80 • Fax : +46 910-130 22 • E-mail : info@fumex.se
**www.fr.fumex.com**